fischer PowerFast FPF II CTP 5,0x50 BC 500 zápustná hlava bílý zinek částečný závit drážka TX



Technický list · Kód: **F670377** · EAN: 4048962372359
Řada: Vrut do dřeva PowerFast FPF II CTP BC

Technické údaje

Osvědčení ETA	ano
Průměr (d)	5 mm
Délka (l)	50 mm
Bit / Klíč	TX20
Délka závitu (L_G)	30 mm
Obal	Krabička
Balení	500 ks.
GTIN (EAN-Code)	4048962372359

Technický nákres

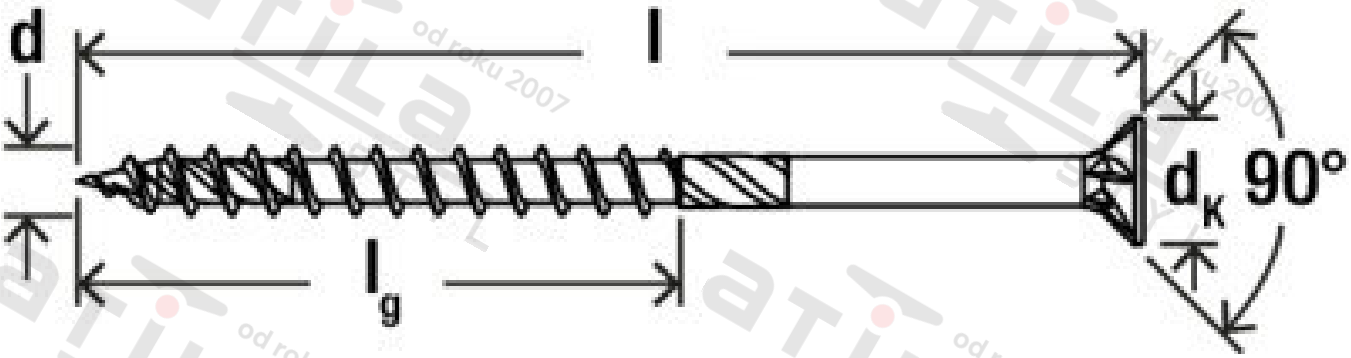

Zdroj obrázků: skupina podniků fischer