fischer PowerFast FPF II CTF 5,0x50 BC 500 zápustná hlava bílý zinek celý závit drážka TX

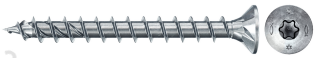

Technický list · Kód: **F670359** · EAN: 4048962372175
Řada: Vrut do dřeva PowerFast FPF II CTF BC

Technické údaje

Osvědčení ETA	ano
Průměr (d)	5 mm
Délka (l)	50 mm
Bit / Klíč	TX20
Délka závitu (L_G)	44 mm
Obal	Krabička
Balení	500 ks.
GTIN (EAN-Code)	4048962372175

Technický nákres

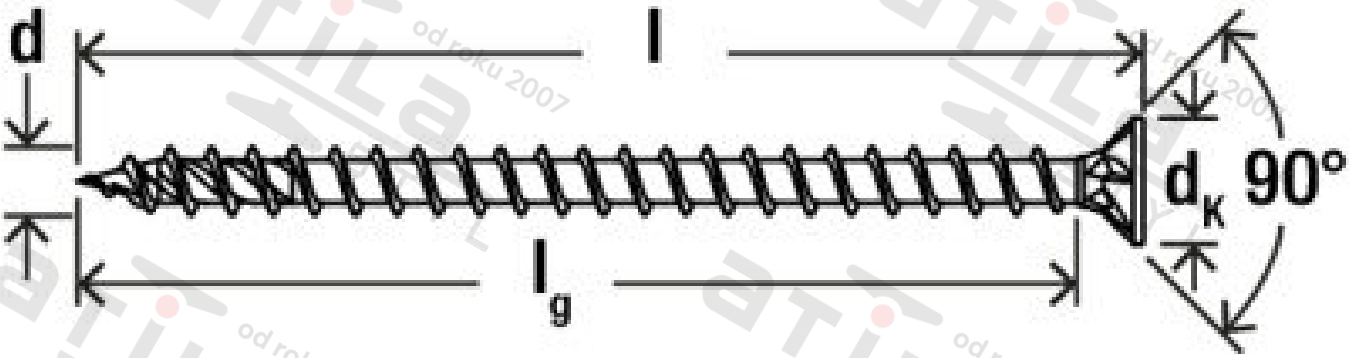

Zdroj obrázků: skupina podniků fischer