fischer PowerFast FPF II CTF 5,0x30 BC 200 zápustná hlava bílý zinek celý závit drážka TX



Technický list · Kód: **F670350** · EAN: 4048962372083
Řada: Vrut do dřeva PowerFast FPF II CTF BC

Technické údaje

Osvědčení ETA	ano
Průměr (d)	5 mm
Délka (l)	30 mm
Bit / Klíč	TX20
Délka závitu (L_G)	24 mm
Obal	Krabička
Balení	200 ks.
GTIN (EAN-Code)	4048962372083

Technický nákres

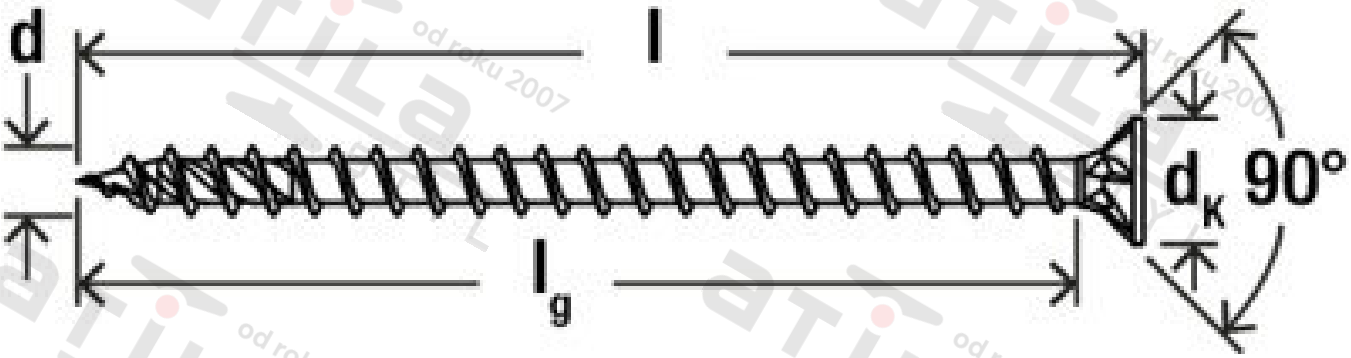

Zdroj obrázků: skupina podniků fischer