fischer PowerFast FPF II CTF 5,0x20 BC 200 zápustná hlava bílý zinek celý závit drážka TX



Technický list · Kód: **F670348** · EAN: 4048962372069
Řada: Vrut do dřeva PowerFast FPF II CTF BC

Technické údaje

Průměr (d)	5 mm
Délka (l)	20 mm
Bit / Klíč	TX20
Délka závitu (L_G)	14 mm
Obal	Krabička
Balení	200 ks.
GTIN (EAN-Code)	4048962372069

Technický nákres

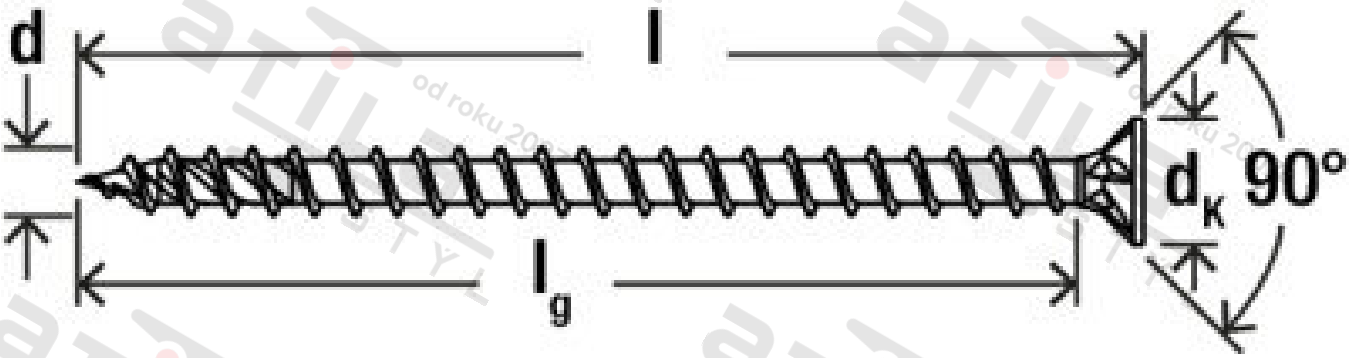

Zdroj obrázků: skupina podniků fischer