fischer PowerFast FPF II CTP 4,5x60 BC 100 zápustná hlava bílý zinek částečný závit drážka TX



Technický list · Kód: **F670274** · EAN: 4048962371321
Řada: Vrut do dřeva PowerFast FPF II CTP BC

Technické údaje

Osvědčení ETA	ano
Průměr (d)	4,5 mm
Délka (l)	60 mm
Bit / Klíč	TX20
Délka závitu (L_G)	36 mm
Obal	Krabička
Balení	100 ks.
GTIN (EAN-Code)	4048962371321

Technický nákres

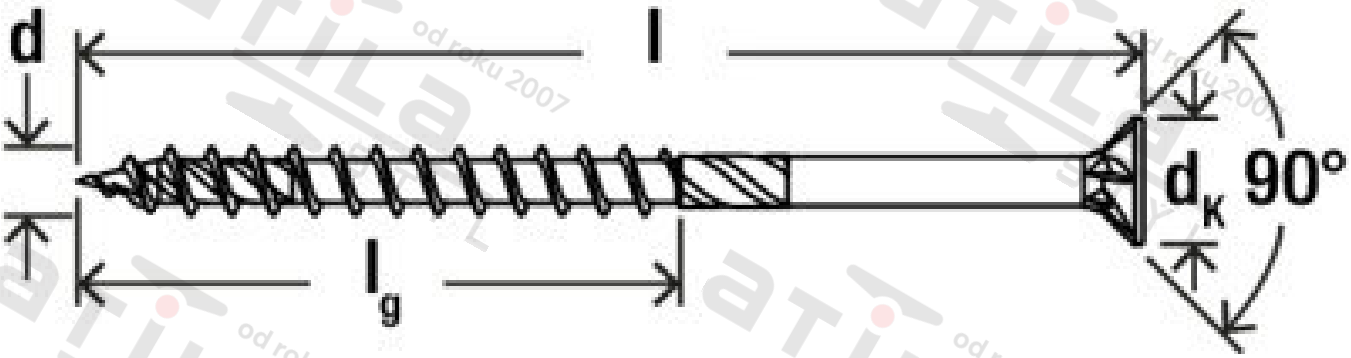

Zdroj obrázků: skupina podniků fischer