# fischer PowerFast FPF II CTP 4,5x35 BC 500 zápustná hlava bílý zinek částečný závit drážka TX

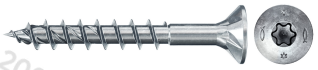

Technický list · Kód: **F670267** · EAN: 4048962371253
Řada: Vrut do dřeva PowerFast FPF II CTP BC

## Technické údaje

| | |
|---|---|
| Osvědčení ETA | ano |
| Průměr (d) | 4,5 mm |
| Délka (l) | 35 mm |
| Bit / Klíč | TX20 |
| Délka závitu ($L_G$) | 24 mm |
| Obal | Krabička |
| Balení | 500 ks. |
| GTIN (EAN-Code) | 4048962371253 |

## Technický nákres

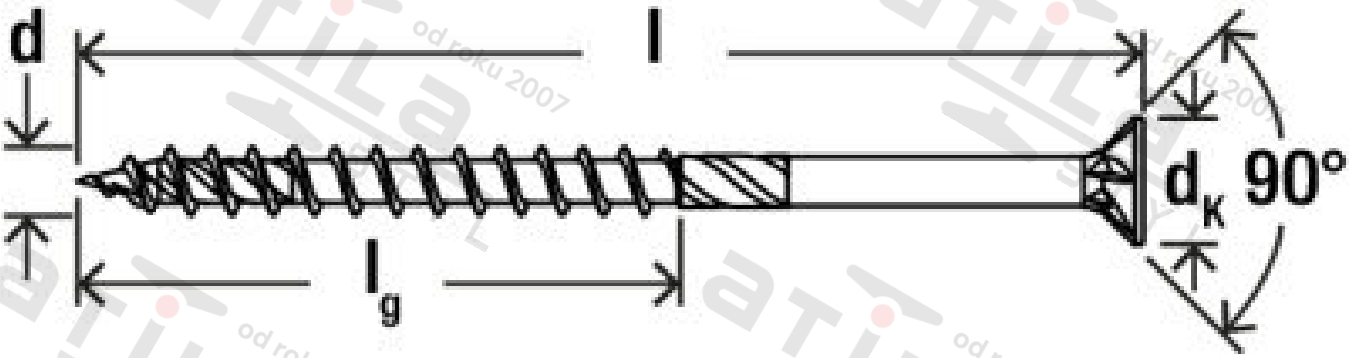


Zdroj obrázků: skupina podniků fischer