fischer PowerFast FPF II CTF 4,5x40 BC 500 zápustná hlava bílý zinek celý závit drážka TX



Technický list · Kód: **F670261** · EAN: 4048962371192
Řada: Vrut do dřeva PowerFast FPF II CTF BC

Technické údaje

Osvědčení ETA	ano
Průměr (d)	4,5 mm
Délka (l)	40 mm
Bit / Klíč	TX20
Délka závitu (L_G)	35 mm
Obal	Krabička
Balení	500 ks.
GTIN (EAN-Code)	4048962371192

Technický nákres

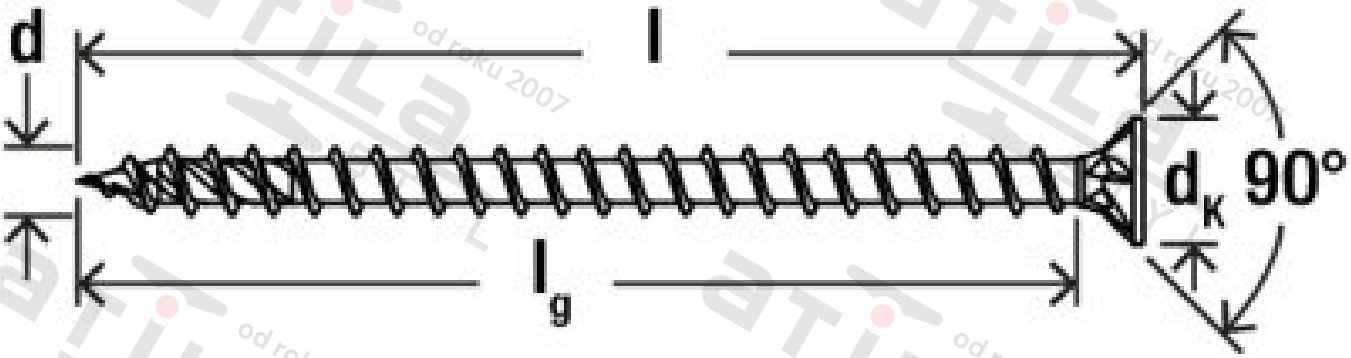

Zdroj obrázků: skupina podniků fischer