fischer PowerFast FPF II CTF 4,0x20 BC 1000 zápustná hlava bílý zinek celý závit drážka TX



Technický list · Kód: **F670149** · EAN: 4048962370072
Řada: Vrut do dřeva PowerFast FPF II CTF BC

Technické údaje

Průměr (d)	4 mm
Délka (l)	20 mm
Bit / Klíč	TX20
Délka závitu (L_G)	15 mm
Obal	Krabička
Balení	1.000 ks.
GTIN (EAN-Code)	4048962370072

Technický nákres

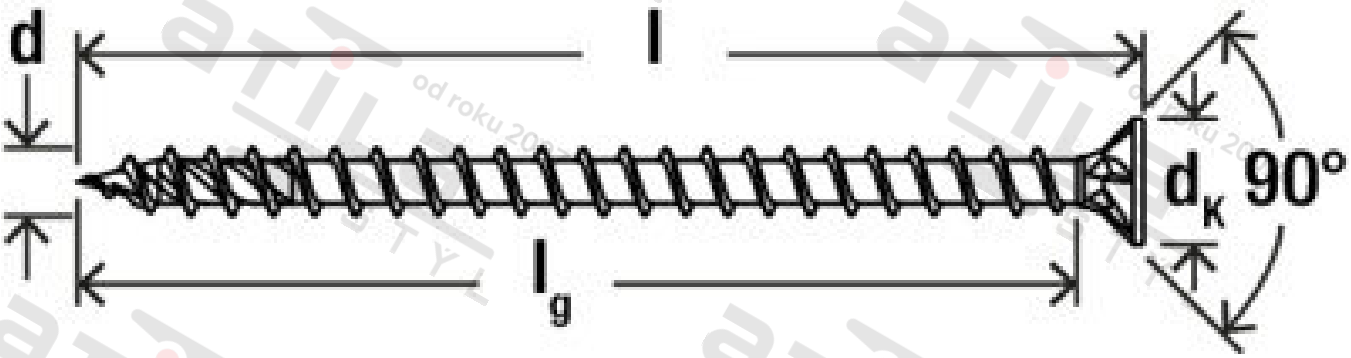

Zdroj obrázků: skupina podniků fischer