fischer PowerFast FPF II CTF 3,0x25 BC 1000 zápustná hlava bílý zinek celý závit drážka TX



Technický list · Kód: **F670008** · EAN: 4048962368666
Řada: Vrut do dřeva PowerFast FPF II CTF BC

Technické údaje

Osvědčení ETA	ano
Průměr (d)	3 mm
Délka (l)	25 mm
Bit / Klíč	TX10
Délka závitu (L_G)	21 mm
Obal	Krabička
Balení	1.000 ks.
GTIN (EAN-Code)	4048962368666

Technický nákres

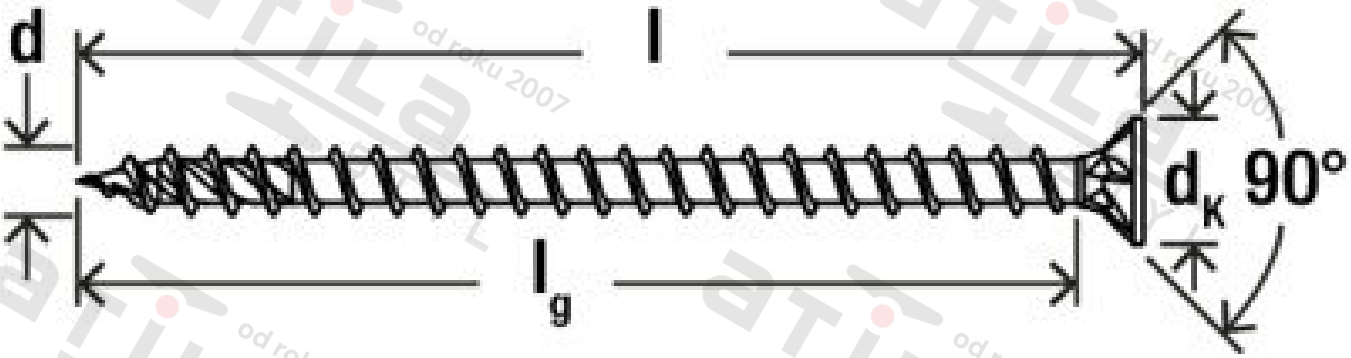

Zdroj obrázků: skupina podniků fischer