fischer PowerFast FPF II CTF 3,0x20 BC 1000 zápustná hlava bílý zinek celý závit drážka TX

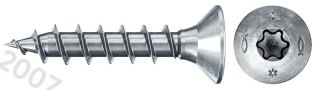

Technický list · Kód: **F670005** · EAN: 4048962368635
Řada: Vrut do dřeva PowerFast FPF II CTF BC

Technické údaje

Osvědčení ETA	ano
Průměr (d)	3 mm
Délka (l)	20 mm
Bit / Klíč	TX10
Délka závitu (L_G)	16 mm
Obal	Krabička
Balení	1.000 ks.
GTIN (EAN-Code)	4048962368635

Technický nákres

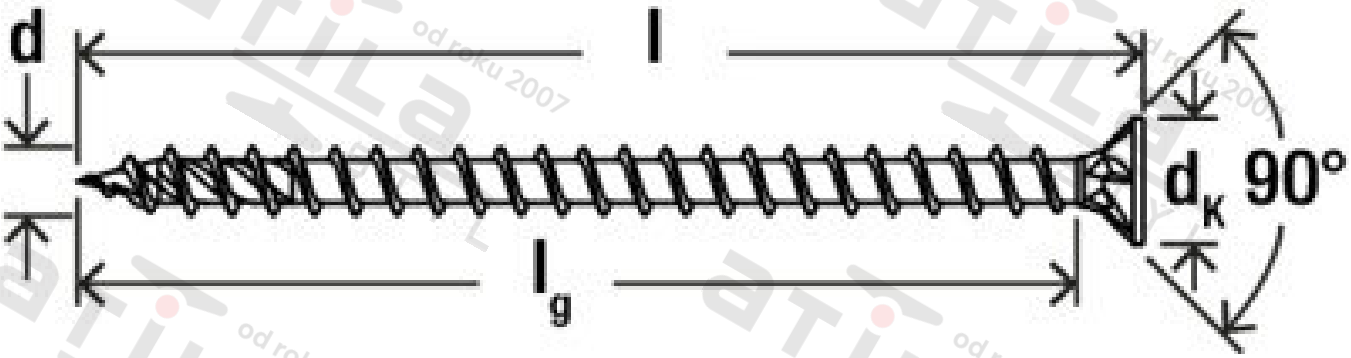

Zdroj obrázků: skupina podniků fischer