fischer závitová tyč G 10 A2



Technický list · Kód: **F65173** · EAN: 4006209651735
Řada: Závitová tyč G

Technické údaje

Délka	1.000 mm
Závit (A)	M10
Balení	5 ks.
GTIN (EAN-Code)	4006209651735

Technický nákres

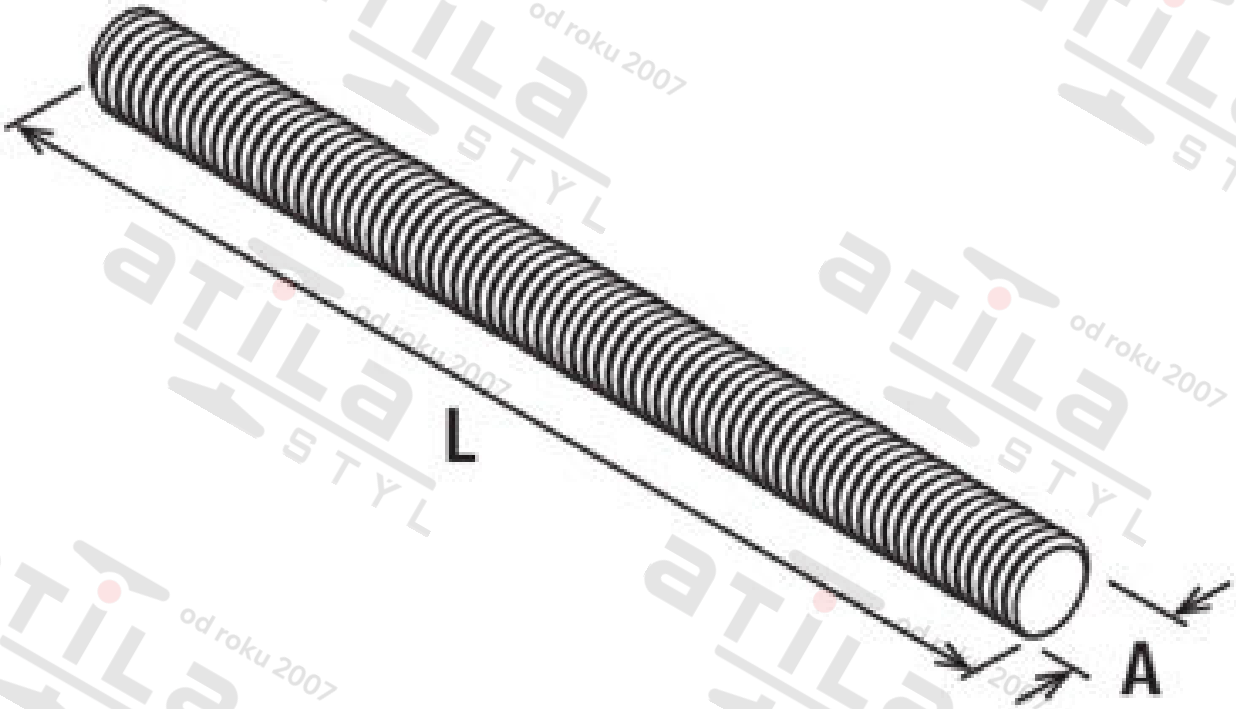

Zdroj obrázků: skupina podniků fischer