fischer závitová tyč G 12/3



Technický list · Kód: **F64056** · EAN: 4006209640562
Řada: Závitová tyč G

Technické údaje

Délka	3.000 mm
Závit (A)	M12
Balení	5 ks.
GTIN (EAN-Code)	4006209640562

Technický nákres

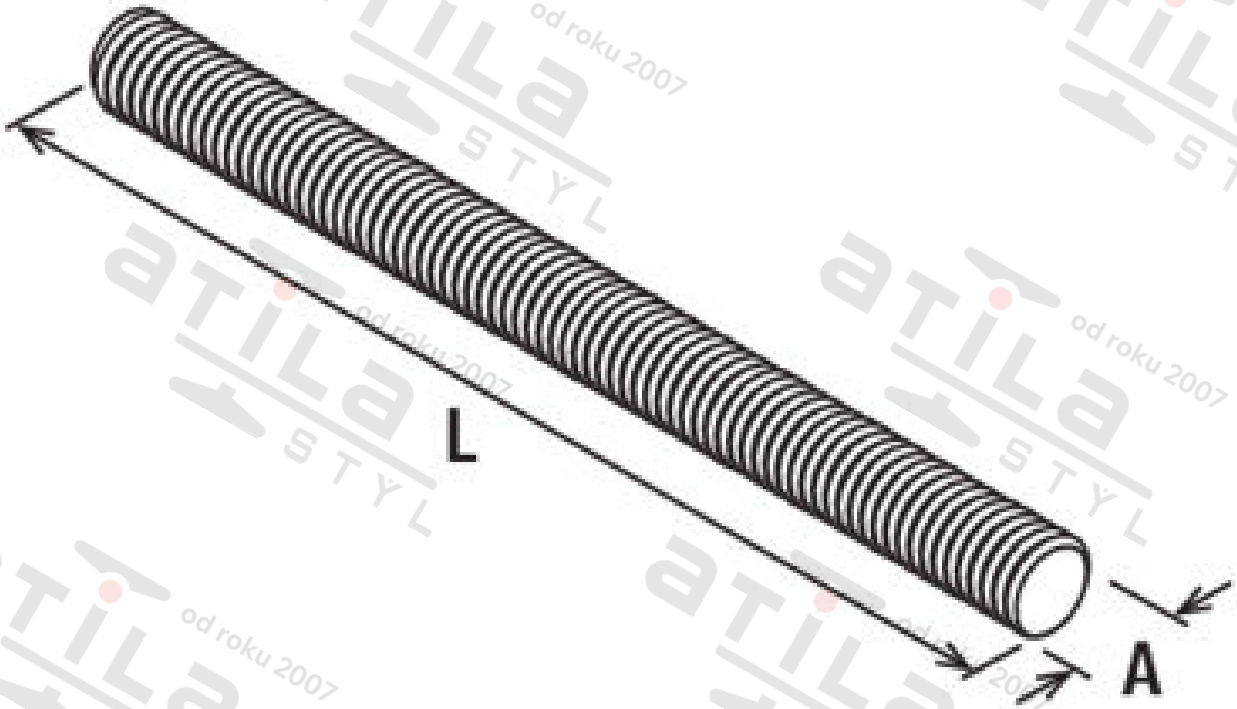

Zdroj obrázků: skupina podniků fischer