fischer závitová tyč G 12/2



Technický list · Kód: **F579746** · EAN: 8001132797464
Řada: Závitová tyč G

Technické údaje

Délka	2.000 mm
Závit (A)	M12
Balení	25 ks.
GTIN (EAN-Code)	8001132797464

Technický nákres

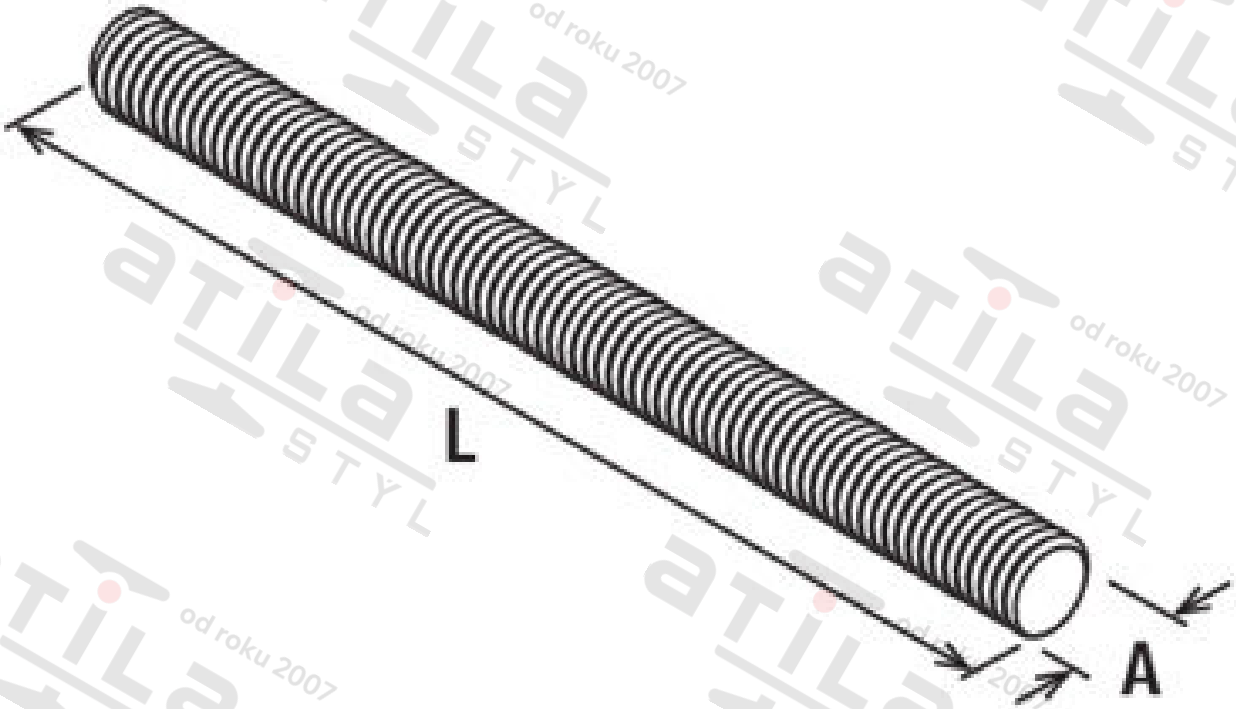

Zdroj obrázků: skupina podniků fischer