fischer objímka pro plastová potrubí FKS2 125

Technický list · Kód: **F572202** · EAN: 4048962519181
Řada: Dvoušroubková objímka na plastová potrubí FKS2



Technické údaje

Připojovací závit (A)	M8 / M10 / 1/2"
Rozsah upevnění (D)	120 - 129 mm
Šířka (B)	176 mm
Výška (H)	161 mm
Šířka x tloušťka pásoviny (b x s)	25 x 2,0 mm
Výška (Z)	91 mm
Uzavírací šroub	M6
Max. doporučené statické zatížení (osový tah) ($N_{empf.}$)	1,8 kN
Utahovací moment (T_{inst})	2 N·m
Bit / Klíč	TX30
Balení	5 ks.
GTIN (EAN-Code)	4048962519181

Technický nákres

Údaje a obrázky: skupina podniků fischer

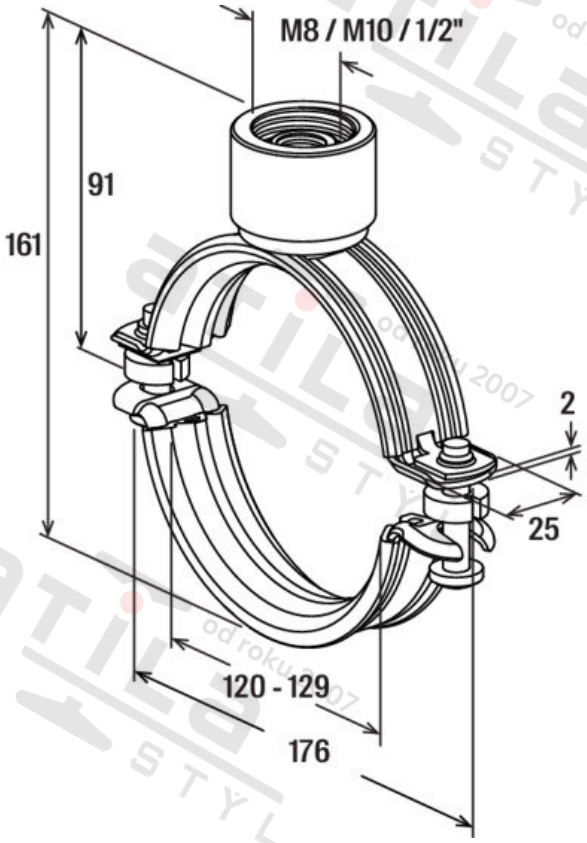

Zdroj obrázků: skupina podniků fischer