fischer objímka pro plastová potrubí FKS2 110

Technický list · Kód: **F572201** · EAN: 4048962519174
Řada: Dvoušroubková objímka na plastová potrubí FKS2



Technické údaje

Připojovací závit (A)	M8 / M10 / 1/2"
Rozsah upevnění (D)	110 - 119 mm
Šířka (B)	165 mm
Výška (H)	149 mm
Šířka x tloušťka pásoviny (b x s)	20 x 1,8 mm
Výška (Z)	84 mm
Uzavírací šroub	M6
Max. doporučené statické zatížení (osový tah) ($N_{empf.}$)	1,3 kN
Utahovací moment (T_{inst})	2 N·m
Bit / Klíč	TX30
Balení	10 ks.
GTIN (EAN-Code)	4048962519174

Technický nákres

Údaje a obrázky: skupina podniků fischer

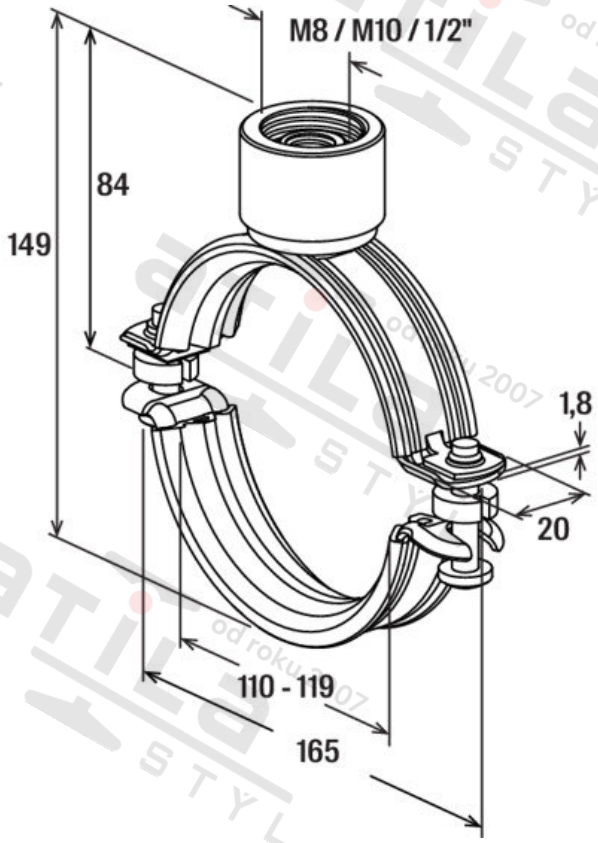

Zdroj obrázků: skupina podniků fischer