fischer objímka pro plastová potrubí FKS2 75

Technický list · Kód: **F572199** · EAN: 4048962519150
Řada: Dvoušroubková objímka na plastová potrubí FKS2



Technické údaje

Připojovací závit (A)	M8 / M10 / 1/2"
Rozsah upevnění (D)	67 - 75 mm
Šířka (B)	120 mm
Výška (H)	105 mm
Šířka x tloušťka pásoviny (b x s)	20 x 1,8 mm
Výška (Z)	62 mm
Uzavírací šroub	M6
Max. doporučené statické zatížení (osový tah) ($N_{empf.}$)	1,3 kN
Utahovací moment (T_{inst})	2 N·m
Bit / Klíč	TX30
Balení	10 ks.
GTIN (EAN-Code)	4048962519150

Technický nákres

Údaje a obrázky: skupina podniků fischer

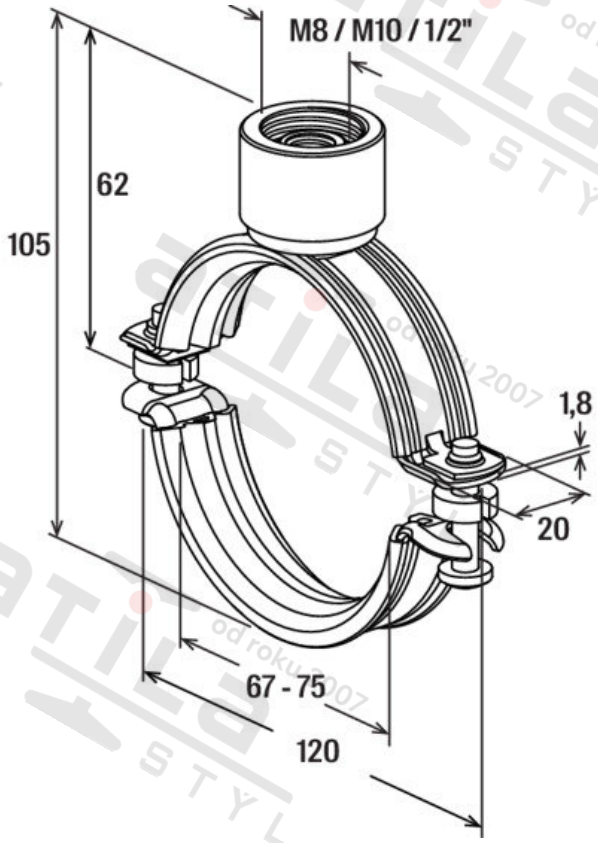

Zdroj obrázků: skupina podniků fischer