fischer objímka pro plastová potrubí FKS2 56

Technický list · Kód: **F572197** · EAN: 4048962519136
Řada: Dvoušroubková objímka na plastová potrubí FKS2



Technické údaje

Připojovací závit (A)	M8 / M10 / 1/2"
Rozsah upevnění (D)	53 - 59 mm
Šířka (B)	97 mm
Výška (H)	88 mm
Šířka x tloušťka pásoviny (b x s)	18 x 1,2 mm
Výška (Z)	54 mm
Uzavírací šroub	M5
Max. doporučené statické zatížení (osový tah) ($N_{empf.}$)	0,9 kN
Utahovací moment (T_{inst})	2 N·m
Bit / Klíč	TX25
Balení	25 ks.
GTIN (EAN-Code)	4048962519136

Technický nákres

Údaje a obrázky: skupina podniků fischer

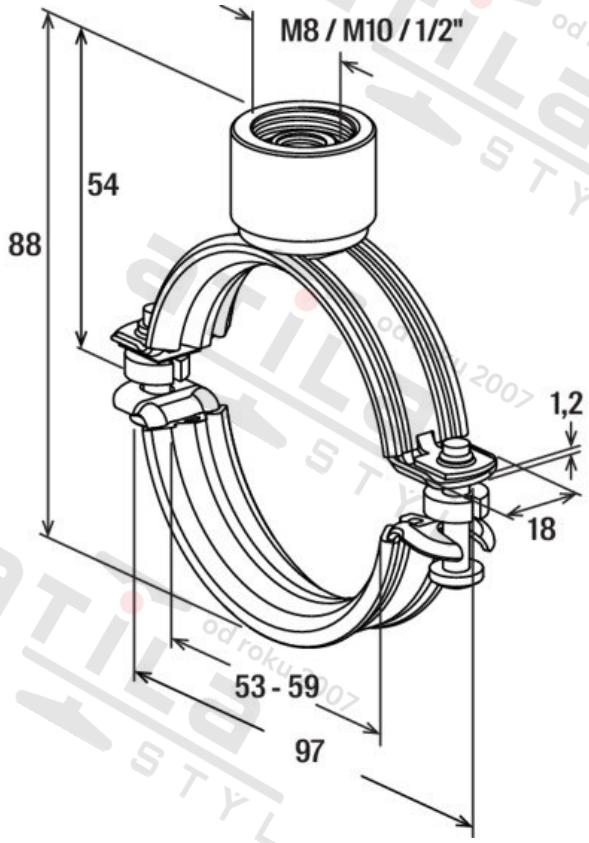

Zdroj obrázků: skupina podniků fischer