# Vrut pro dřevostavby fischer PowerFast FPF II CTP 8,0x360 BC 50 BZn



Technický list · Kód: **F568163** · EAN: 4048962484755
Řada: PowerFast FPF II CTP

## Technické údaje

| | |
|---|---|
| Osvědčení ETA | ano |
| Průměr (d) | 8 mm |
| Délka (l) | 360 mm |
| Délka závitu ($L_G$) | 100 mm |
| Hlava-ø ($d_h$) | 14,4 mm |
| Bit / Klíč | TX40 |
| Balení | 50 ks. |
| GTIN (EAN-Code) | 4048962484755 |

## Technický nákres

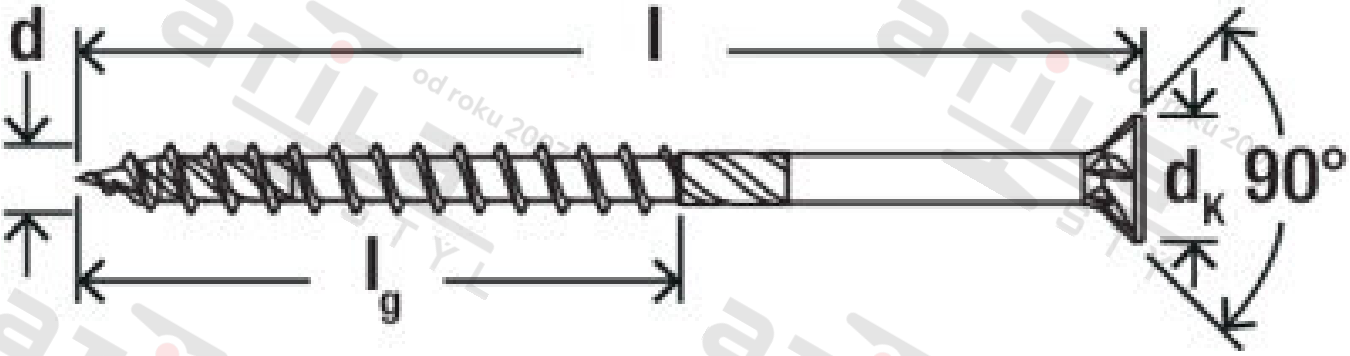


Zdroj obrázků: skupina podniků fischer