Rozpěrná hmoždinka fischer SX Plus GreenLine 8x40 S s vrutem



Technický list · Kód: **F567814** · EAN: 4048962481402
Řada: Rozpěrná hmoždinka SX Plus Green

Technické údaje

Jmenovitý průměr vrtáku (d_0)	8 mm
Min. hloubka vrtaného otvoru (h_1)	50 mm
Délka hmoždinky (l)	40 mm
Min. hloubka zašroubování ($l_{E,min}$)	45 mm
Vrut do dřeva (d_s)	5,0 x 55 mm
Obsah	45 ks SX Plus Green 8x40 45 ks vrut do dřeva 5,0x55
Balení	45 ks.
Obal	Krabička
GTIN (EAN-Code)	4048962481402

Technický nákres

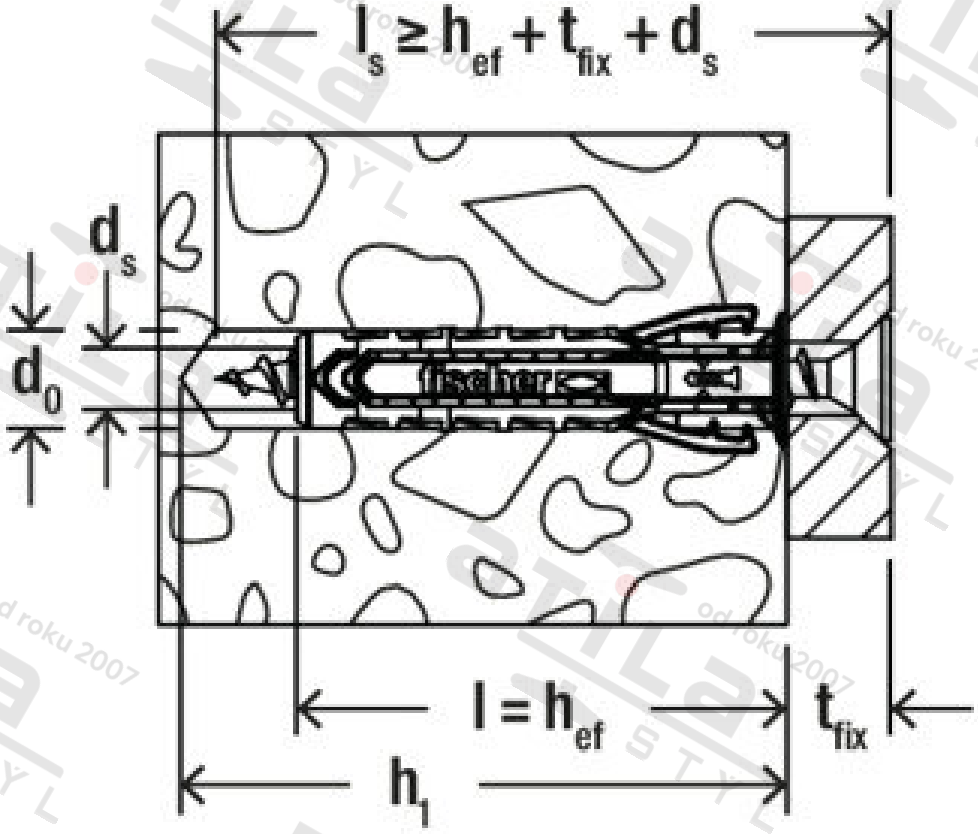

Zdroj obrázků: skupina podniků fischer