Rozpěrná hmoždinka fischer SX Plus GreenLine 6x30 S s vrutem



Technický list · Kód: **F567813** · EAN: 4048962481396
Řada: Rozpěrná hmoždinka SX Plus Green

Technické údaje

Jmenovitý průměr vrtáku (d_0)	6 mm
Min. hloubka vrtaného otvoru (h_1)	40 mm
Délka hmoždinky (l)	30 mm
Min. hloubka zašroubování ($l_{E,min}$)	35 mm
Vrut do dřeva (d_s)	4,5 x 40 mm
Obsah	45 ks SX Plus Green 6x30 45 ks vrut do dřeva 4,5x40
Balení	45 ks.
Obal	Krabička
GTIN (EAN-Code)	4048962481396

Technický nákres

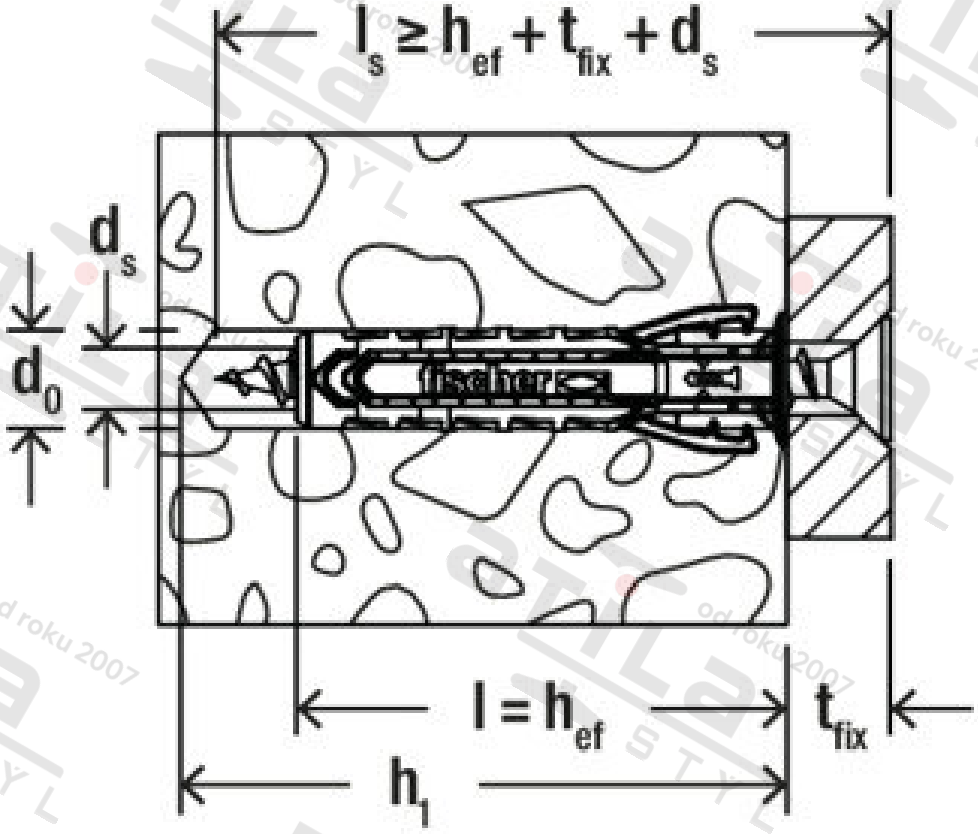

Zdroj obrázků: skupina podniků fischer