Rozpěrná hmoždinka fischer SX Plus GreenLine 12x60



Technický list · Kód: **F567812** · EAN: 4048962481389
Řada: Rozpěrná hmoždinka SX Plus Green

Technické údaje

Jmenovitý průměr vrtáku (d_0)	12 mm
Min. hloubka vrtaného otvoru (h_1)	80 mm
Délka hmoždinky (l)	60 mm
Vrut do dřeva (d_s)	8,0 - 10,0 mm
Obsah	45 ks SX Plus Green 12x60
Balení	20 ks.
Obal	Krabička
GTIN (EAN-Code)	4048962481389

Technický nákres

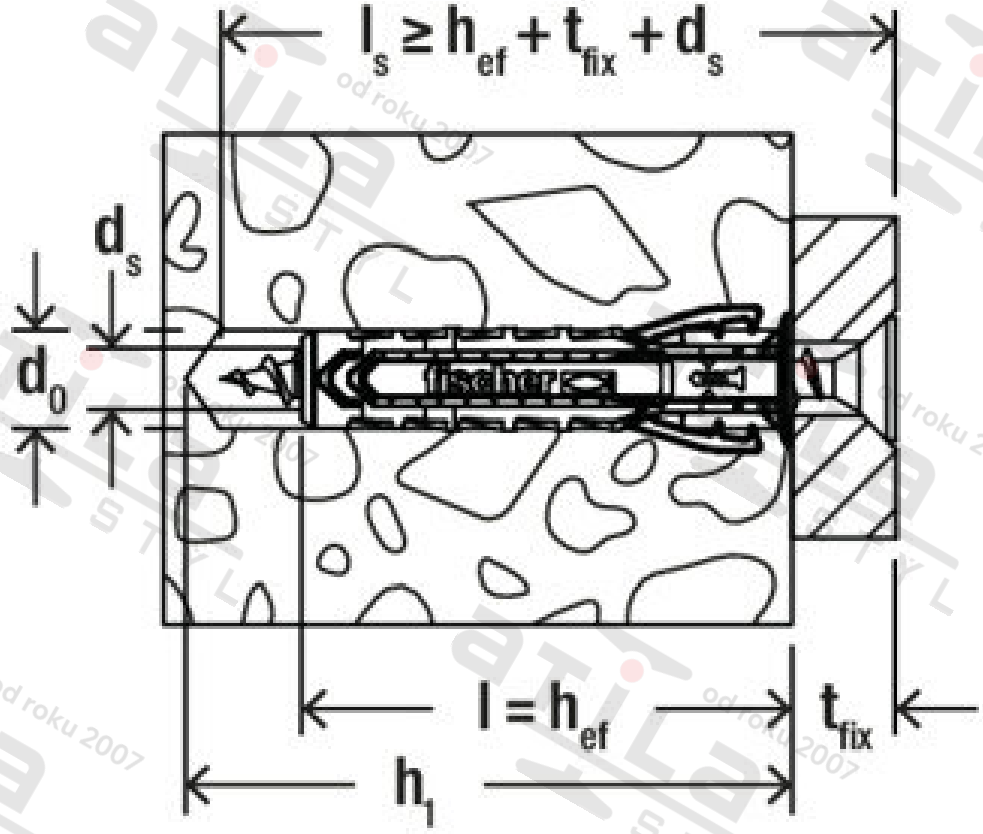

Zdroj obrázků: skupina podniků fischer