Rozpěrná hmoždinka fischer SX Plus GreenLine 10x50



Technický list · Kód: **F567811** · EAN: 4048962481372
Řada: Rozpěrná hmoždinka SX Plus Green

Technické údaje

Jmenovitý průměr vrtáku (d_0)	10 mm
Min. hloubka vrtaného otvoru (h_1)	60 mm
Délka hmoždinky (l)	50 mm
Vrut do dřeva (d_s)	6,0 - 8,0 mm
Obsah	45 ks SX Plus Green 10x50
Balení	45 ks.
Obal	Krabička
GTIN (EAN-Code)	4048962481372

Technický nákres

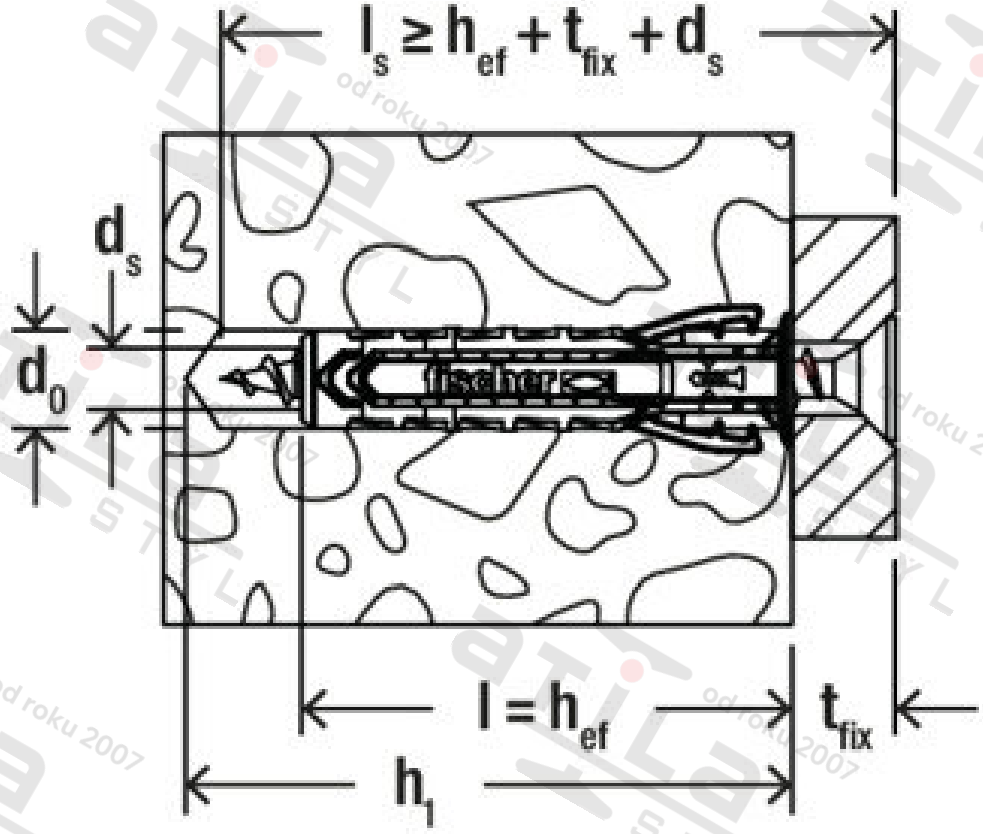

Zdroj obrázků: skupina podniků fischer