Rozpěrná hmoždinka fischer SX Plus GreenLine 8x65



Technický list · Kód: **F567810** · EAN: 4048962481365
Řada: Rozpěrná hmoždinka SX Plus Green

Technické údaje

Jmenovitý průměr vrtáku (d_0)	8 mm
Min. hloubka vrtaného otvoru (h_1)	75 mm
Délka hmoždinky (l)	65 mm
Vrut do dřeva (d_s)	4,5 - 6,0 mm
Obsah	45 ks SX Plus Green 8x65
Balení	45 ks.
Obal	Krabička
GTIN (EAN-Code)	4048962481365

Technický nákres

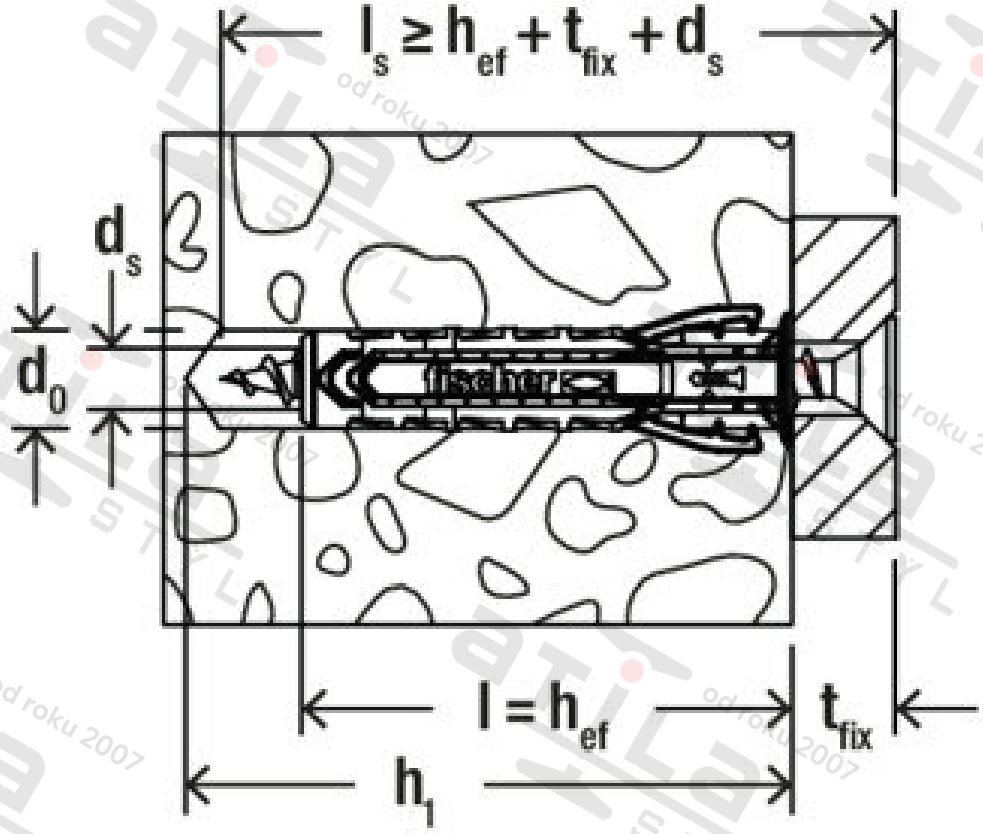

Zdroj obrázků: skupina podniků fischer