Rozpěrná hmoždinka fischer SX Plus GreenLine 8x40



Technický list · Kód: **F567809** · EAN: 4048962481358
Řada: Rozpěrná hmoždinka SX Plus Green

Technické údaje

Jmenovitý průměr vrtáku (d_0)	8 mm
Min. hloubka vrtaného otvoru (h_1)	50 mm
Délka hmoždinky (l)	40 mm
Vrut do dřeva (d_s)	4,5 - 6,0 mm
Obsah	90 ks SX Plus Green 8x40
Balení	90 ks.
Obal	Krabička
GTIN (EAN-Code)	4048962481358

Technický nákres

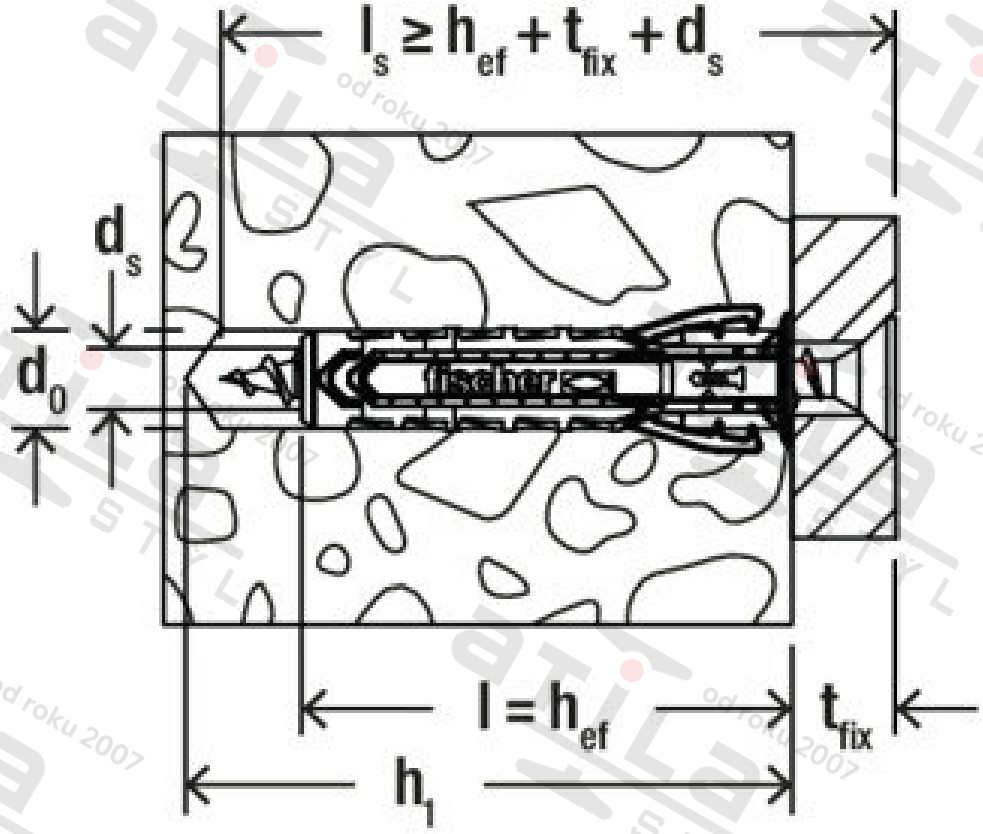

Zdroj obrázků: skupina podniků fischer