Rozpěrná hmoždinka fischer SX Plus GreenLine 6x50



Technický list · Kód: **F567808** · EAN: 4048962481341
Řada: Rozpěrná hmoždinka SX Plus Green

Technické údaje

Jmenovitý průměr vrtáku (d_0)	6 mm
Min. hloubka vrtaného otvoru (h_1)	60 mm
Délka hmoždinky (l)	50 mm
Vrut do dřeva (d_s)	4,0 - 5,0 mm
Obsah	90 ks SX Plus Green 6x50
Balení	90 ks.
Obal	Krabička
GTIN (EAN-Code)	4048962481341

Technický nákres

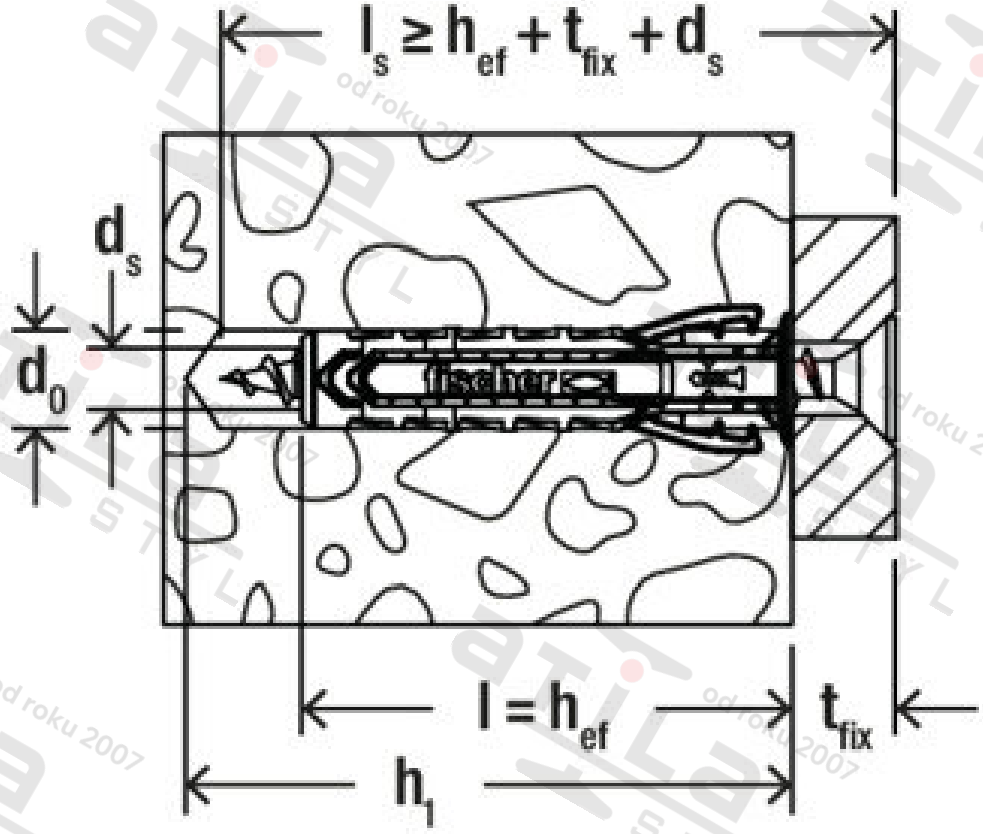

Zdroj obrázků: skupina podniků fischer