Rozpěrná hmoždinka fischer SX Plus GreenLine 5x25



Technický list · Kód: **F567806** · EAN: 4048962481327
Řada: Rozpěrná hmoždinka SX Plus Green

Technické údaje

Jmenovitý průměr vrtáku (d_0)	5 mm
Min. hloubka vrtaného otvoru (h_1)	35 mm
Délka hmoždinky (l)	25 mm
Vrut do dřeva (d_s)	3,0 - 4,0 mm
Obsah	90 ks SX Plus Green 5x25
Balení	90 ks.
Obal	Krabička
GTIN (EAN-Code)	4048962481327

Technický nákres

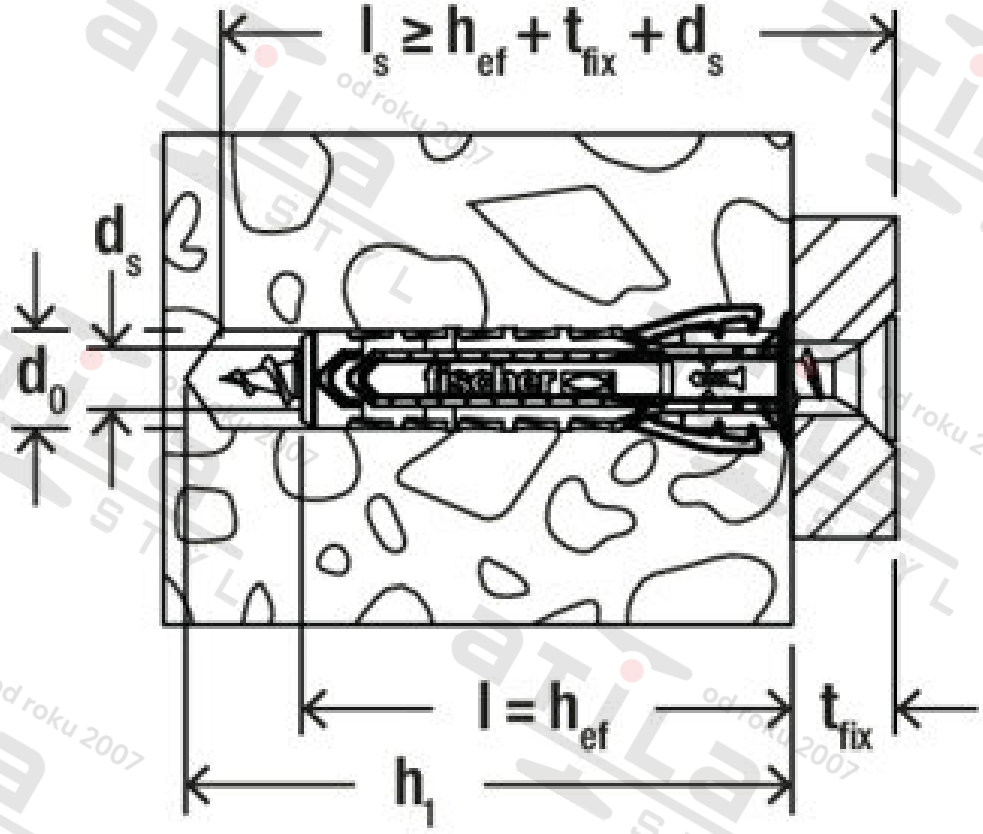

Zdroj obrázků: skupina podniků fischer