Vrut pro dřevostavby fischer PowerFast FPF II HWTF 12,0x100 BC 25 BZn



Technický list · Kód: **F566380** · EAN: 4048962466041
Řada: PowerFast FPF II HWTF

Technické údaje

Osvědčení ETA	ano
Průměr (d)	12 mm
Délka (l)	100 mm
Délka závitu (L_G)	80 mm
Hlava-ø (d_h)	23,4 mm
Bit / Klíč	TX50 / SW 17
Obal	Krabička
Balení	25 ks.
GTIN (EAN-Code)	4048962466041

Technický nákres

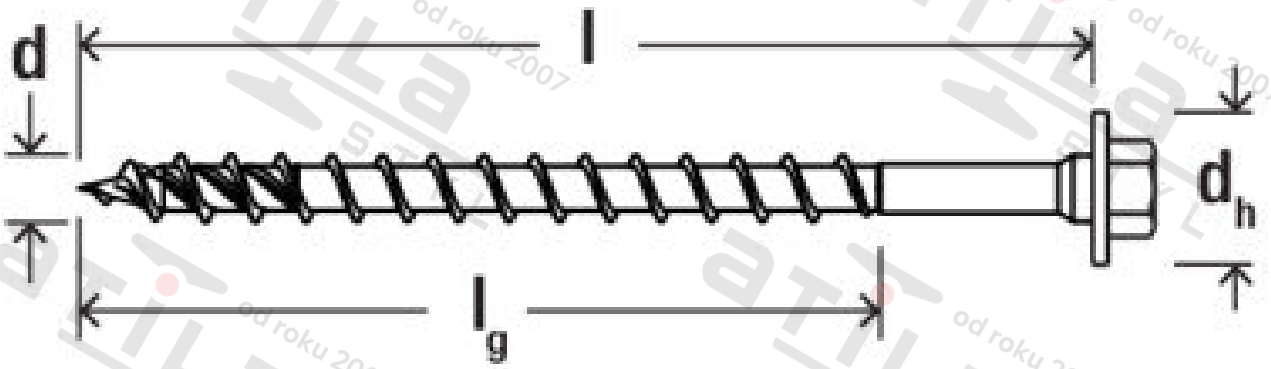

Zdroj obrázků: skupina podniků fischer