# Vrut pro dřevostavby fischer PowerFast FPF II STP 8,0x160 BC 50 BZn



Technický list · Kód: **F566359** · EAN: 4048962465839
Řada: PowerFast FPF II STP

## Technické údaje

| | |
|---|---|
| Osvědčení ETA | ano |
| Průměr (d) | 8 mm |
| Délka (l) | 160 mm |
| Délka závitu ($L_G$) | 80 mm |
| Hlava-ø ($d_h$) | 21 mm |
| Bit / Klíč | TX40 |
| Obal | Krabička |
| Balení | 50 ks. |
| GTIN (EAN-Code) | 4048962465839 |

## Technický nákres

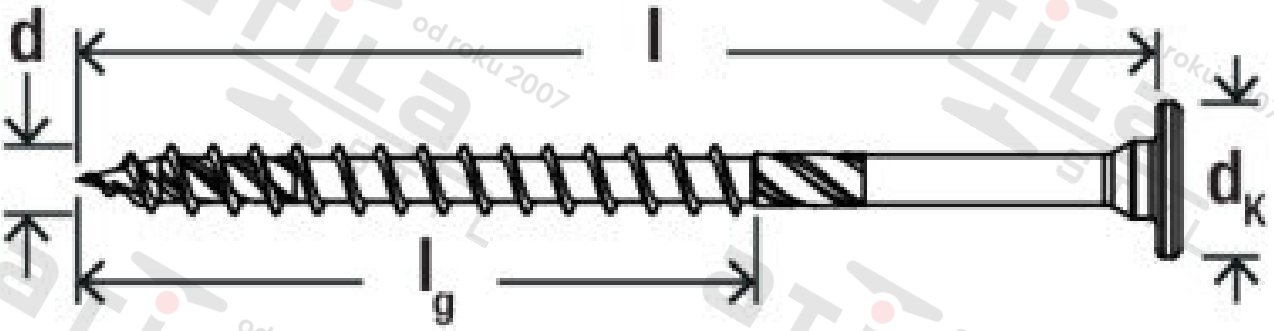


Zdroj obrázků: skupina podniků fischer