Vrut pro dřevostavby fischer PowerFast FPF II STP 8,0x80 BC 50 BZn



Technický list · Kód: **F566355** · EAN: 4048962465792
Řada: PowerFast FPF II STP

Technické údaje

Osvědčení ETA	ano
Průměr (d)	8 mm
Délka (l)	80 mm
Délka závitu (L_G)	60 mm
Hlava-ø (d_h)	21 mm
Bit / Klíč	TX40
Obal	Krabička
Balení	50 ks.
GTIN (EAN-Code)	4048962465792

Technický nákres

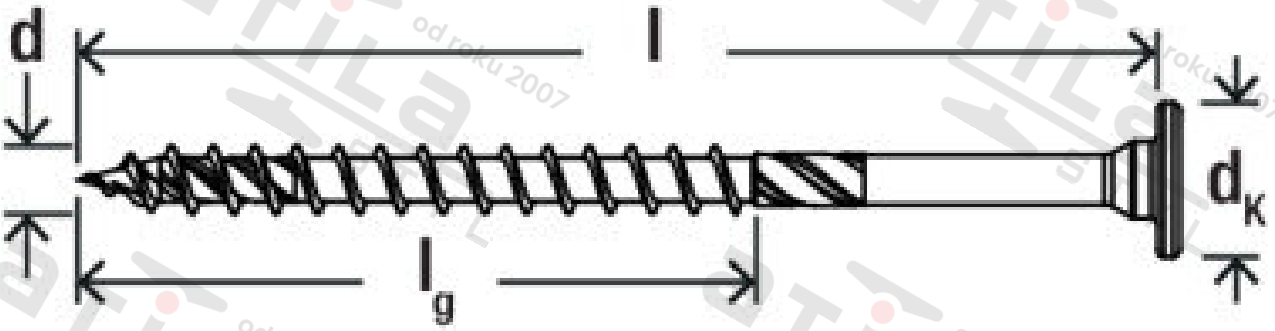

Zdroj obrázků: skupina podniků fischer