Vrut pro dřevostavby fischer PowerFast FPF II WTP 10,0x400 BC 50 BZn



Technický list · Kód: **F566354** · EAN: 4048962465785
Řada: PowerFast FPF II WTP

Technické údaje

Osvědčení ETA	ano
Průměr (d)	10 mm
Délka (l)	400 mm
Délka závitu (L_G)	115 mm
Hlava-ø (d_h)	25,5 mm
Bit / Klíč	TX40
Obal	Krabička
Balení	50 ks.
GTIN (EAN-Code)	4048962465785

Technický nákres

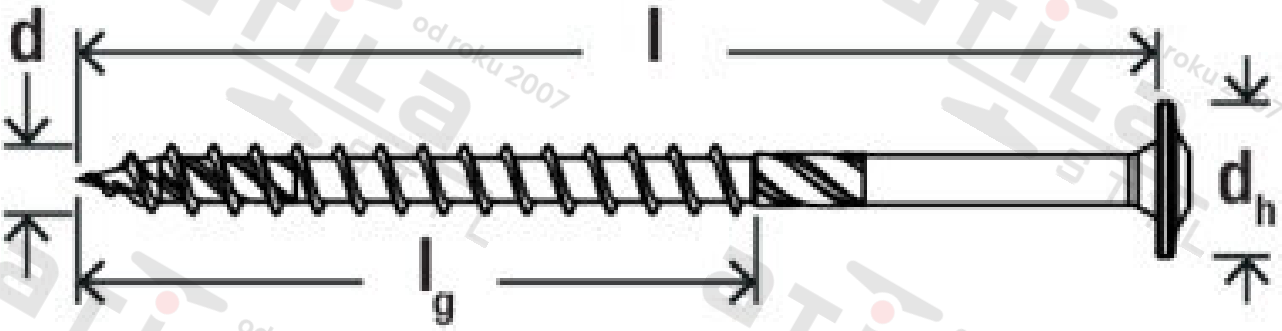

Zdroj obrázků: skupina podniků fischer