Vrut pro dřevostavby fischer PowerFast FPF II CTP 8,0x100 BC 50 BZn



Technický list · Kód: **F566310** · EAN: 4048962465341
Řada: PowerFast FPF II CTP

Technické údaje

Osvědčení ETA	ano
Průměr (d)	8 mm
Délka (l)	100 mm
Délka závitu (L_G)	60 mm
Hlava-ø (d_h)	14,4 mm
Bit / Klíč	TX40
Obal	Krabička
Balení	50 ks.
GTIN (EAN-Code)	4048962465341

Technický nákres

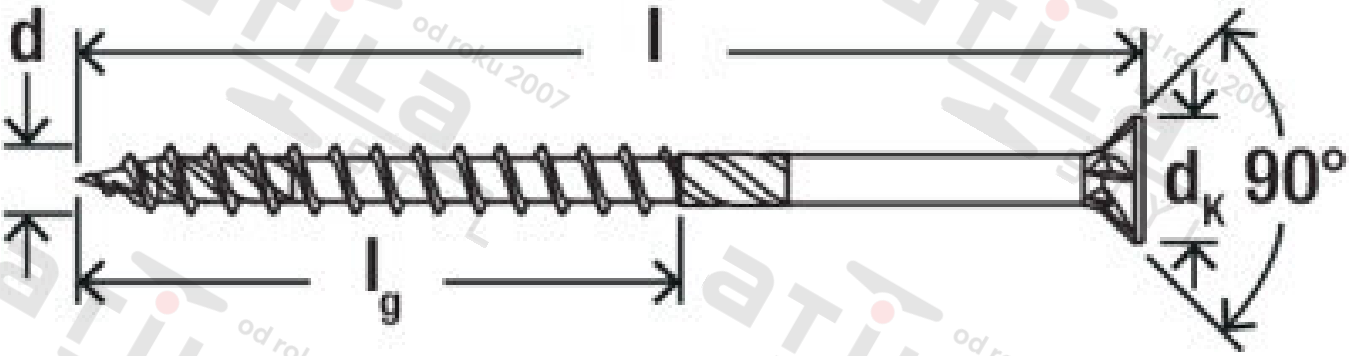

Zdroj obrázků: skupina podniků fischer