fischer FAZ II Plus 12/10 H R s kloboučkovou maticí, nerezová



Technický list · Kód: **F564693** · EAN: 4048962463187
Řada: Svorníková kotva FAZ II Plus H

Technické údaje

Osvědčení ETA	ano
Seismický výkon	C1 / C2
Jmenovitý průměr vrtáku (d_0)	12 mm
Minimální hloubka vrtaného otvoru při průvlečné montáži (h_2)	99 mm
Max. užitná délka $h_{ef,stand}$/$h_{ef,min.}$ (t_{fix})	10 / 30 mm
Délka kotvy	109 mm
Závit (Ø x Délka)	M12 x 61 mm
Rozměr klíče (SW)	19 mm
Balení	20 ks.
GTIN (EAN-Code)	4048962463187

Technický nákres

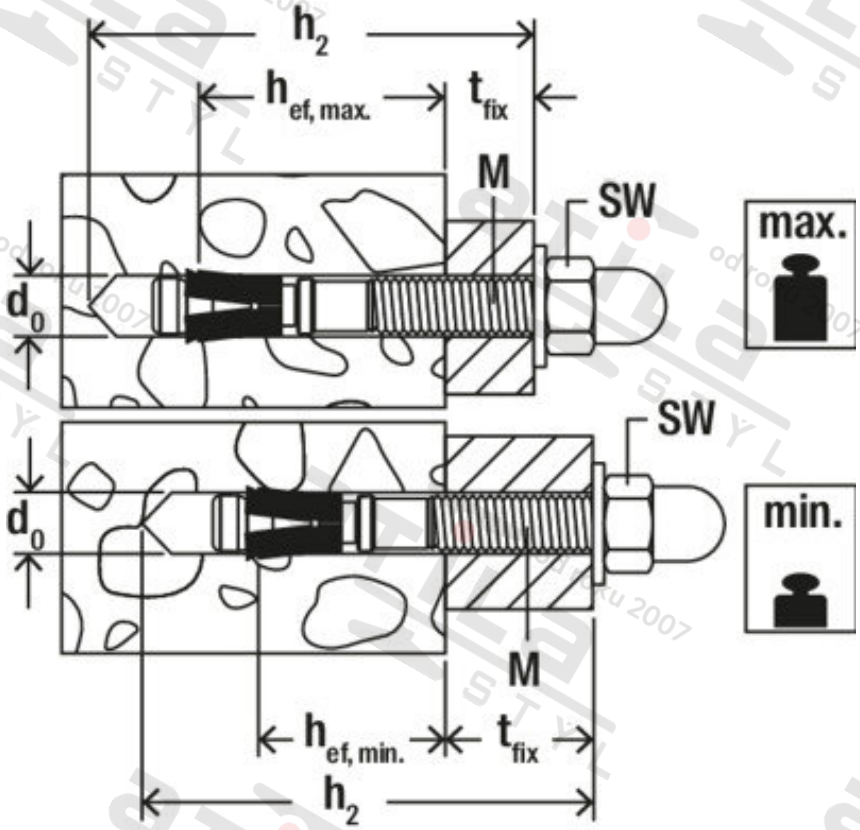

Zdroj obrázků: skupina podniků fischer