fischer FAZ II Plus 10/10 H s kloboučkovou maticí, pozinkovaná



Technický list · Kód: **F564687** · EAN: 4048962463125
Řada: Svorníková kotva FAZ II Plus H

Technické údaje

Osvědčení ETA	ano
Seismický výkon	C1 / C2
Jmenovitý průměr vrtáku (d_0)	10 mm
Minimální hloubka vrtaného otvoru při průvlečné montáži (h_2)	87 mm
Max. užitná délka $h_{ef,stand}$/$h_{ef,min.}$ (t_{fix})	10 / 30 mm
Délka kotvy	95 mm
Závit (Ø x Délka)	M10 x 53 mm
Rozměr klíče (SW)	17 mm
Balení	20 ks.
GTIN (EAN-Code)	4048962463125

Technický nákres

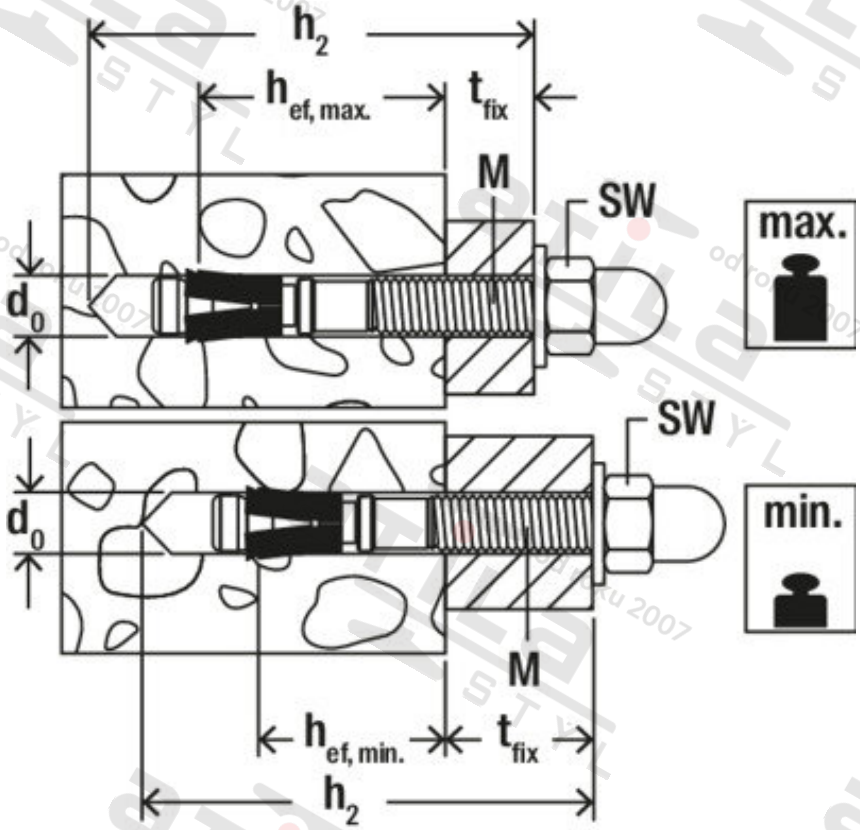

Zdroj obrázků: skupina podniků fischer