fischer FAZ II Plus 16/200 HBS s velkoplošnou podložkou DIN1052, pozinkovaná



Technický list · Kód: **F564686** · EAN: 4048962463118
Řada: Svorníková kotva FAZ II Plus HBS

Technické údaje

Osvědčení ETA	ano
Seismický výkon	C1 / C2
Jmenovitý průměr vrtáku (d_0)	16 mm
Minimální hloubka vrtaného otvoru při průvlečné montáži (h_2)	310 mm
Max. užitná délka $h_{ef,stand}$/$h_{ef,min.}$ (t_{fix})	200 / 220 mm
Délka kotvy	328 mm
Závit (Ø x Délka)	M16 x 189 mm
Rozměr klíče (SW)	24 mm
Obal	Krabička
Balení	10 ks.
GTIN (EAN-Code)	4048962463118

Technický nákres

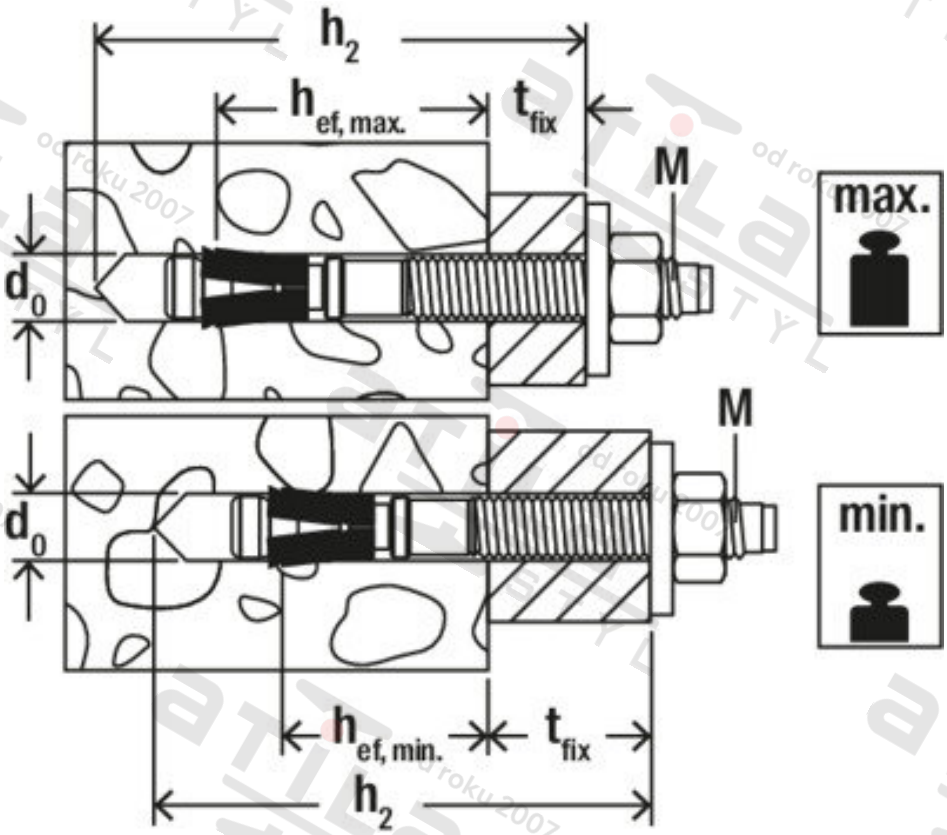

Zdroj obrázků: skupina podniků fischer