fischer FAZ II Plus 12/100 HBS s velkoplošnou podložkou DIN1052, pozinkovaná



Technický list · Kód: **F564683** · EAN: 4048962463088
Řada: Svorníková kotva FAZ II Plus HBS

Technické údaje

Osvědčení ETA	ano
Seismický výkon	C1 / C2
Jmenovitý průměr vrtáku (d_0)	12 mm
Minimální hloubka vrtaného otvoru při průvlečné montáži (h_2)	190 mm
Max. užitná délka $h_{ef,stand}$/$h_{ef,min.}$ (t_{fix})	100 / 120 mm
Délka kotvy	205 mm
Závit (Ø x Délka)	M12 x 151 mm
Rozměr klíče (SW)	19 mm
Obal	Krabička
Balení	20 ks.
GTIN (EAN-Code)	4048962463088

Technický nákres

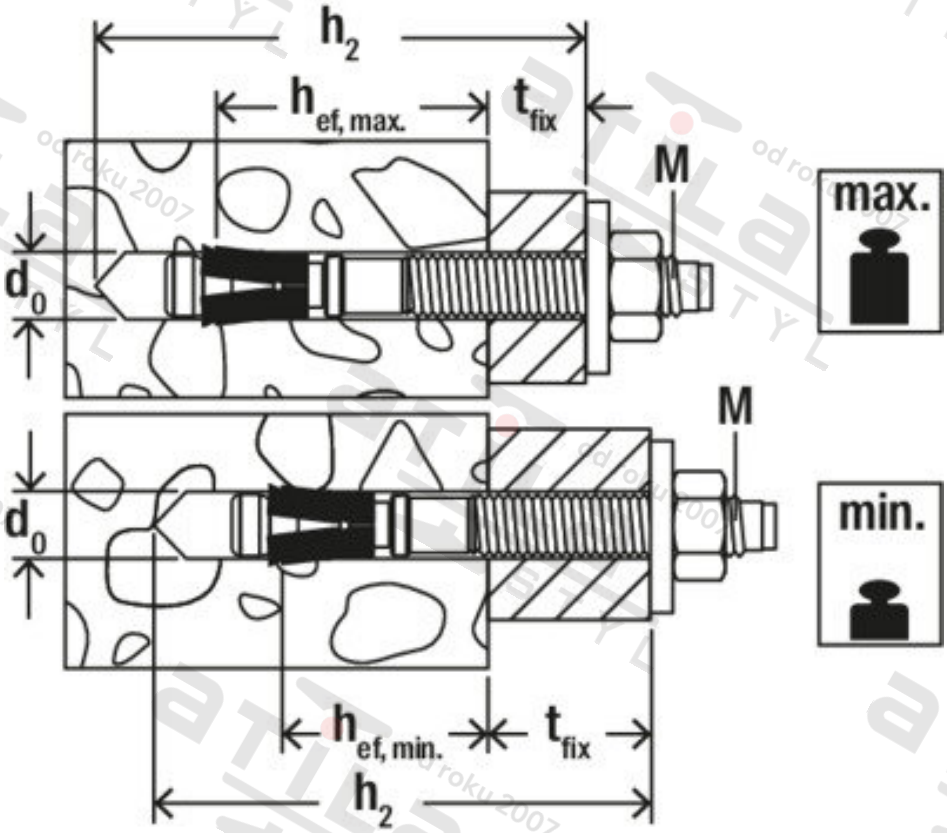

Zdroj obrázků: skupina podniků fischer