fischer svorníková kotva FAZ II Plus 12/10 K GS pozinkovaná

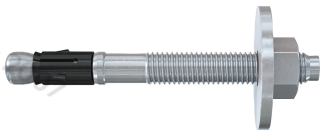

Technický list · Kód: **F564682** · EAN: 4048962463071
Řada: Svorníková kotva FAZ II Plus GS s velkoplošnou podložkou

Technické údaje

Osvědčení ETA	ano
Seismický výkon	C1 / C2
Jmenovitý průměr vrtáku (d_0)	12 mm
Minimální hloubka vrtaného otvoru při průvlečné montáži (h_2)	80 mm
Délka kotvy	90 mm
Závit (Ø x Délka)	M12 x 41 mm
Podložka U (vnější průměr x síla)	30 x 3 mm
Rozměr klíče (SW)	19 mm
Balení	20 ks.
GTIN (EAN-Code)	4048962463071

Technický nákres

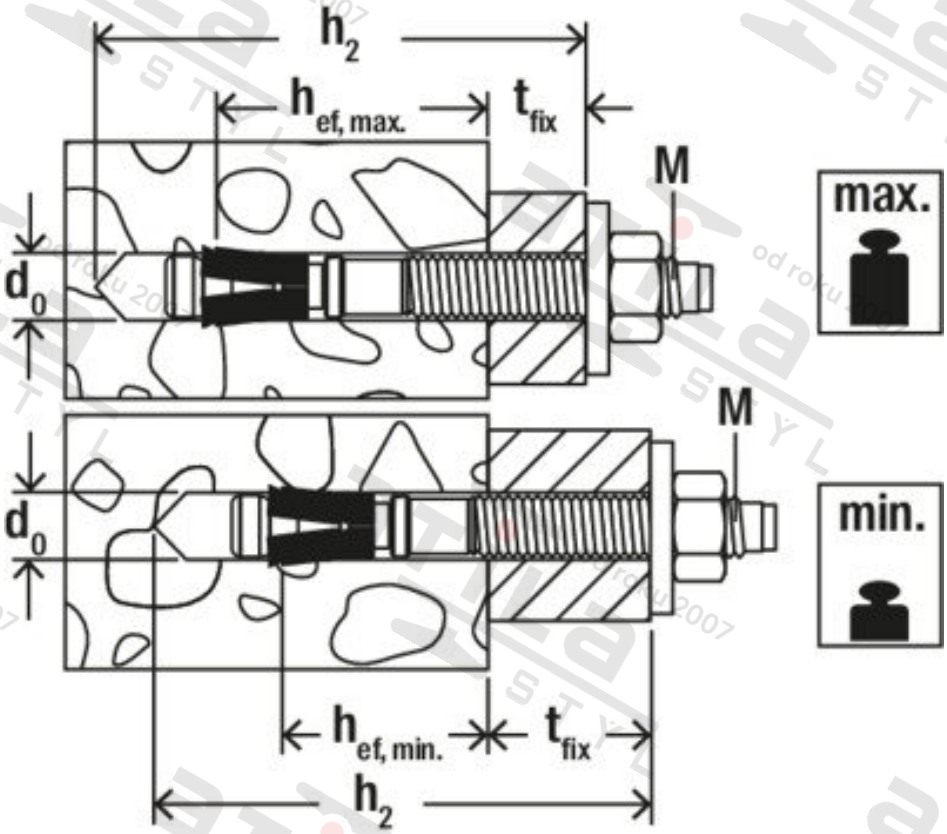

Zdroj obrázků: skupina podniků fischer