fischer svorníková kotva FAZ II Plus 12/20 K pozinkovaná



Technický list · Kód: **F564675** · EAN: 4048962463002
Řada: Svorníková kotva FAZ II Plus

Technické údaje

Osvědčení ETA	ano
Seismický výkon	C1 / C2
Jmenovitý průměr vrtáku (d_0)	12 mm
Minimální hloubka vrtaného otvoru při průvlečné montáži (h_2)	90 mm
Délka kotvy	100 mm
Závit (Ø x Délka)	M12 x 51 mm
Rozměr klíče (SW)	19 mm
Utahovací moment (T_{inst})	60 N·m
Balení	20 ks.
GTIN (EAN-Code)	4048962463002

Technický nákres

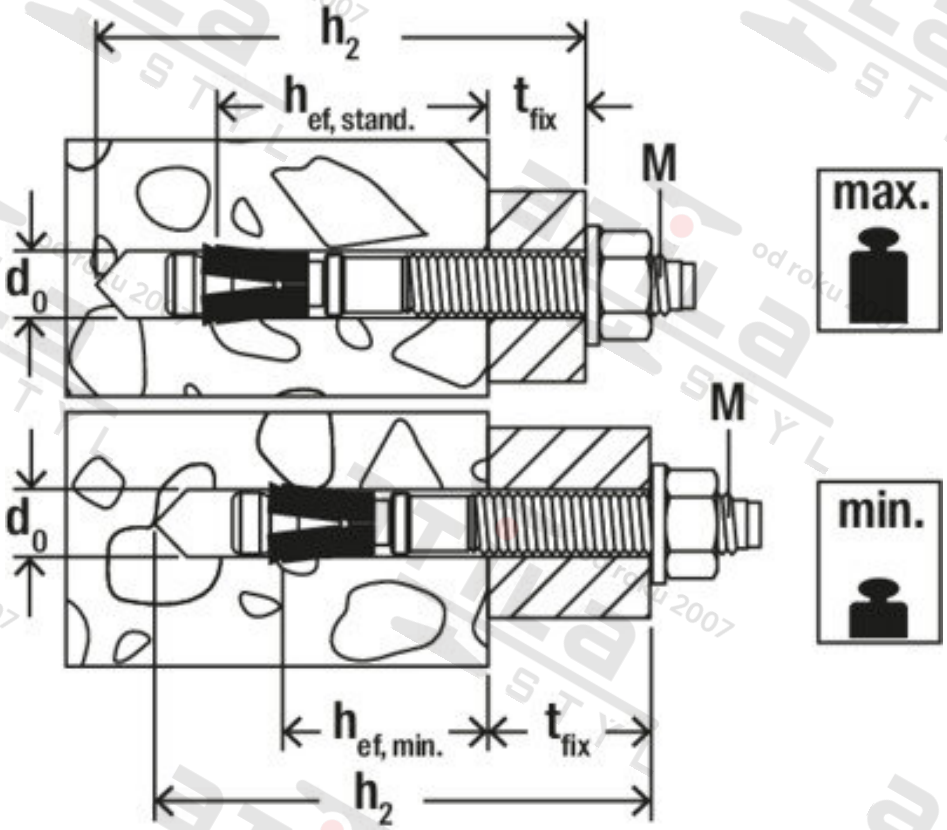

Zdroj obrázků: skupina podniků fischer