fischer svorníková kotva FAZ II Plus 8/5 K pozinkovaná



Technický list · Kód: **F564671** · EAN: 4048962462968
Řada: Svorníková kotva FAZ II Plus

Technické údaje

Osvědčení ETA	ano
Seismický výkon	C1
Jmenovitý průměr vrtáku (d_0)	8 mm
Minimální hloubka vrtaného otvoru při průvlečné montáži (h_2)	45 mm
Délka kotvy	60 mm
Závit (Ø x Délka)	M8 x 23 mm
Rozměr klíče (SW)	13 mm
Utahovací moment (T_{inst})	20 N·m
Balení	50 ks.
GTIN (EAN-Code)	4048962462968

Technický nákres

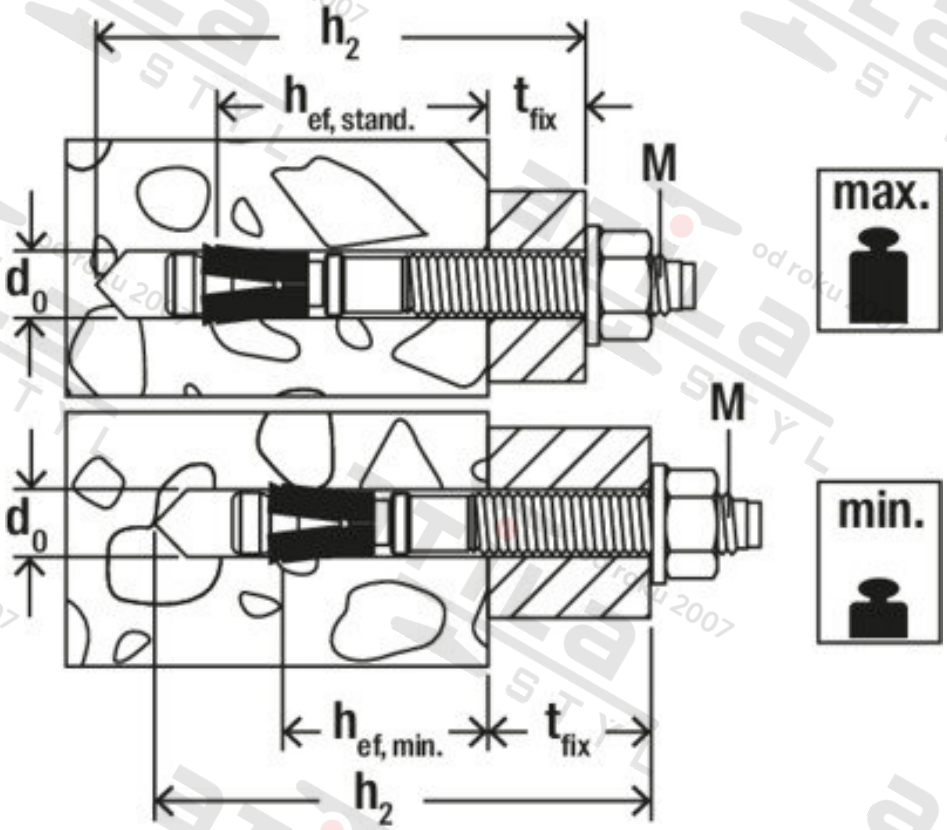

Zdroj obrázků: skupina podniků fischer