fischer FAZ II Plus 16/160 GS R s velkoplošnou podložkou, nerezová



Technický list · Kód: **F564670** · EAN: 4048962462951
Řada: Svorníková kotva FAZ II Plus GS s velkoplošnou podložkou

Technické údaje

Osvědčení ETA	ano
Seismický výkon	C1 / C2
Jmenovitý průměr vrtáku (d_0)	16 mm
Minimální hloubka vrtaného otvoru při průvlečné montáži (h_2)	270 mm
Max. užitná délka $h_{ef,stand}$/$h_{ef,min.}$ (t_{fix})	160 / 180 mm
Délka kotvy	283 mm
Závit (Ø x Délka)	M16 x 189 mm
Podložka U (vnější průměr x síla)	56 x 5 mm
Rozměr klíče (SW)	24 mm
Obal	Krabička
Balení	4 ks.
GTIN (EAN-Code)	4048962462951

Technický nákres

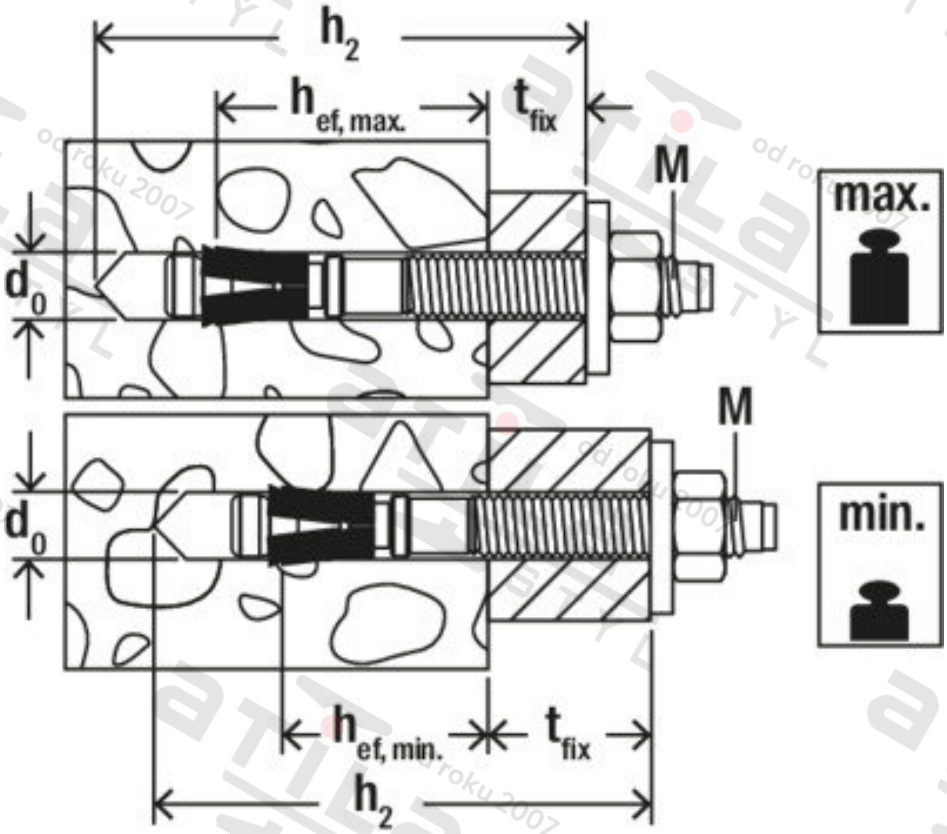

Zdroj obrázků: skupina podniků fischer