# fischer FAZ II Plus 12/160 GS R s velkoplošnou podložkou, nerezová



Technický list · Kód: **F564669** · EAN: 4048962462944
Řada: Svorníková kotva FAZ II Plus GS s velkoplošnou podložkou

## Technické údaje

| | |
|---|---|
| Osvědčení ETA | ano |
| Seismický výkon | C1 / C2 |
| Jmenovitý průměr vrtáku ($d_0$) | 12 mm |
| Minimální hloubka vrtaného otvoru při průvlečné montáži ($h_2$) | 250 mm |
| Max. užitná délka $h_{ef,stand}$/$h_{ef,min.}$ ($t_{fix}$) | 160 / 180 mm |
| Délka kotvy | 260 mm |
| Závit (Ø x Délka) | M12 x 186 mm |
| Podložka U (vnější průměr x síla) | 44 x 4 mm |
| Rozměr klíče (SW) | 19 mm |
| Obal | Krabička |
| Balení | 20 ks. |
| GTIN (EAN-Code) | 4048962462944 |

## Technický nákres

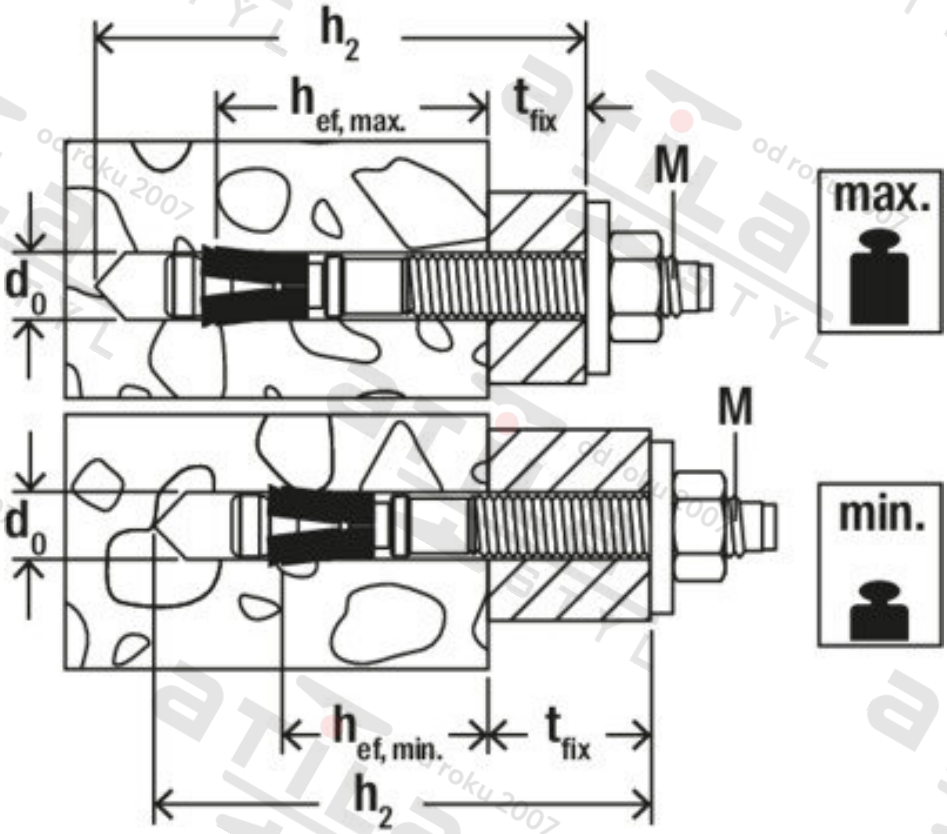


Zdroj obrázků: skupina podniků fischer