fischer FAZ II Plus 12/10 GS R s velkoplošnou podložkou, nerezová



Technický list · Kód: **F564667** · EAN: 4048962462920
Řada: Svorníková kotva FAZ II Plus GS s velkoplošnou podložkou

Technické údaje

Osvědčení ETA	ano
Seismický výkon	C1 / C2
Jmenovitý průměr vrtáku (d_0)	12 mm
Minimální hloubka vrtaného otvoru při průvlečné montáži (h_2)	100 mm
Max. užitná délka $h_{ef,stand}$/$h_{ef,min.}$ (t_{fix})	10 / 30 mm
Délka kotvy	110 mm
Závit (Ø x Délka)	M12 x 61 mm
Podložka U (vnější průměr x síla)	30 x 3 mm
Rozměr klíče (SW)	19 mm
Balení	20 ks.
GTIN (EAN-Code)	4048962462920

Technický nákres

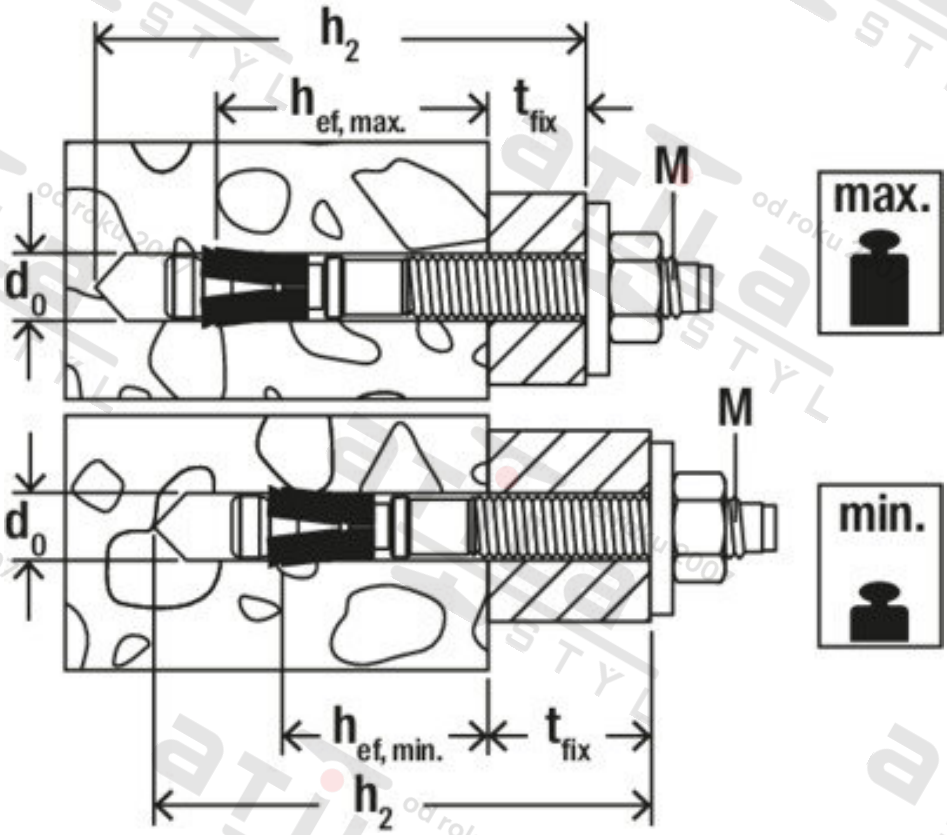

Zdroj obrázků: skupina podniků fischer