# fischer FAZ II Plus 8/30 GS R s velkoplošnou podložkou, nerezová



Technický list · Kód: **F564664** · EAN: 4048962462890
Řada: Svorníková kotva FAZ II Plus GS s velkoplošnou podložkou

## Technické údaje

| | |
|---|---|
| Osvědčení ETA | ano |
| Seismický výkon | C1 |
| Jmenovitý průměr vrtáku ($d_0$) | 8 mm |
| Minimální hloubka vrtaného otvoru při průvlečné montáži ($h_2$) | 85 mm |
| Max. užitná délka $h_{ef,stand}$/$h_{ef,min.}$ ($t_{fix}$) | 30 / 40 mm |
| Délka kotvy | 95 mm |
| Závit (Ø x Délka) | M8 x 58 mm |
| Podložka U (vnější průměr x síla) | 22 x 2,5 mm |
| Rozměr klíče (SW) | 13 mm |
| Balení | 50 ks. |
| GTIN (EAN-Code) | 4048962462890 |

## Technický nákres

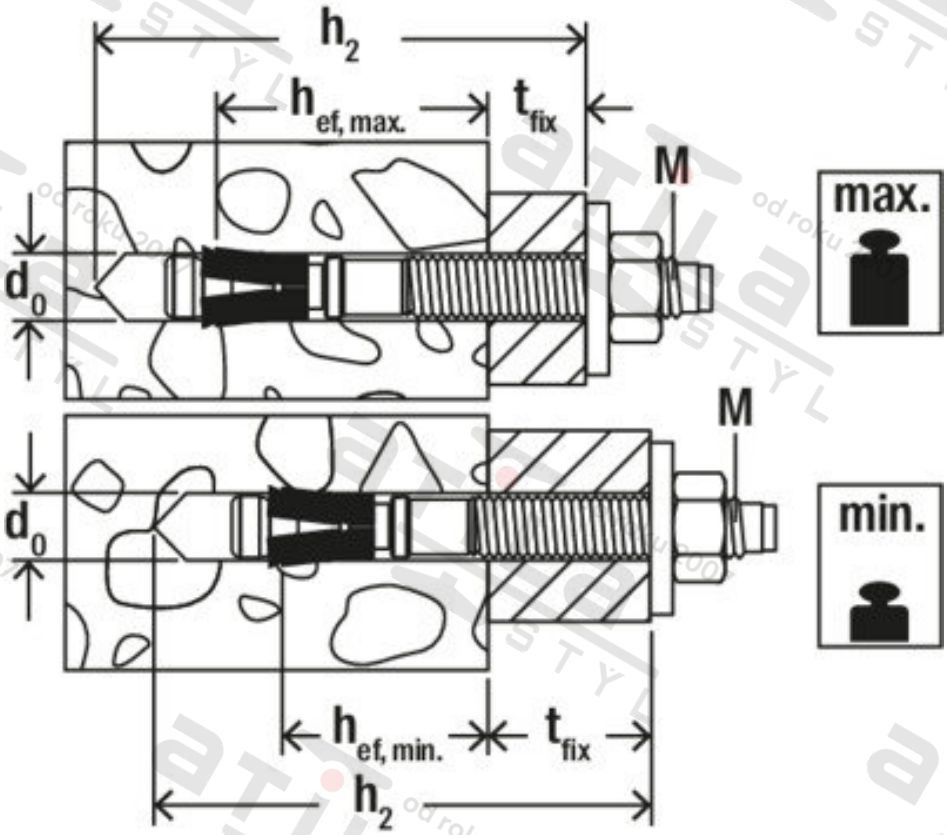


Zdroj obrázků: skupina podniků fischer