fischer FAZ II Plus 8/10 GS R s velkoplošnou podložkou, nerezová



Technický list · Kód: **F564663** · EAN: 4048962462883
Řada: Svorníková kotva FAZ II Plus GS s velkoplošnou podložkou

Technické údaje

Osvědčení ETA	ano
Seismický výkon	C1
Jmenovitý průměr vrtáku (d_0)	8 mm
Minimální hloubka vrtaného otvoru při průvlečné montáži (h_2)	65 mm
Max. užitná délka $h_{ef,stand}$/$h_{ef,min.}$ (t_{fix})	10 / 20 mm
Délka kotvy	75 mm
Závit (Ø x Délka)	M8 x 38 mm
Podložka U (vnější průměr x síla)	22 x 2,5 mm
Rozměr klíče (SW)	13 mm
Balení	50 ks.
GTIN (EAN-Code)	4048962462883

Technický nákres

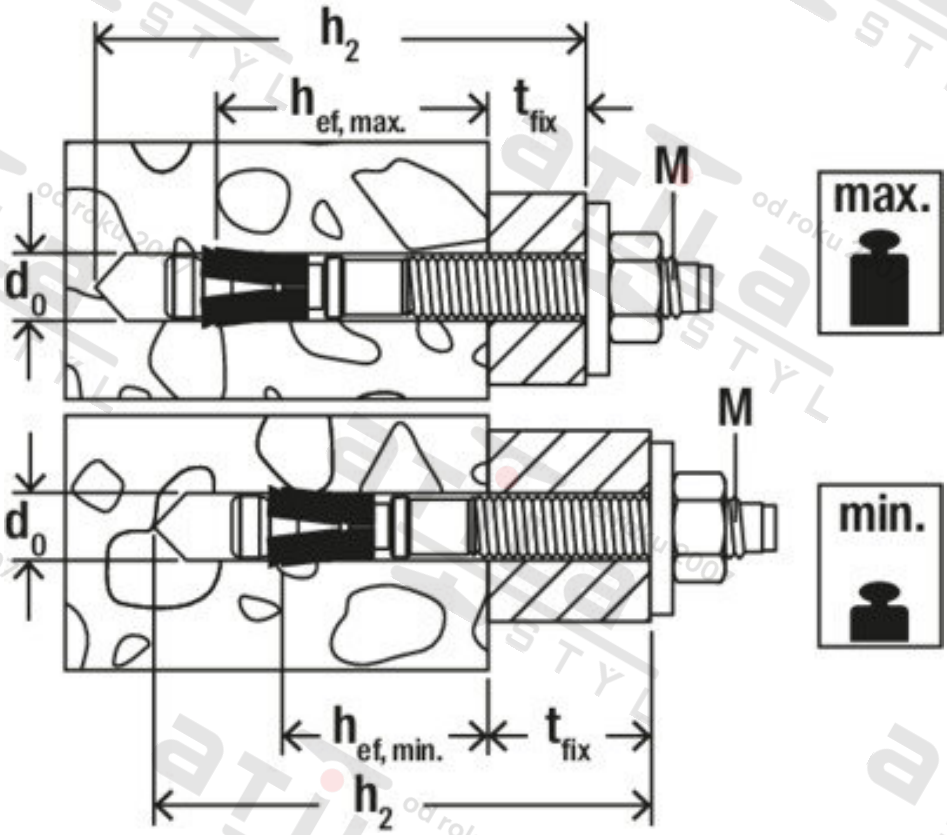

Zdroj obrázků: skupina podniků fischer