fischer FAZ II Plus 12/200 GS s velkoplošnou podložkou, pozinkovaná



Technický list · Kód: **F564660** · EAN: 4048962462852
Řada: Svorníková kotva FAZ II Plus GS s velkoplošnou podložkou

Technické údaje

Osvědčení ETA	ano
Seismický výkon	C1 / C2
Jmenovitý průměr vrtáku (d_0)	12 mm
Minimální hloubka vrtaného otvoru při průvlečné montáži (h_2)	290 mm
Max. užitná délka $h_{ef,stand}$/$h_{ef,min.}$ (t_{fix})	200 / 220 mm
Délka kotvy	300 mm
Závit (Ø x Délka)	M12 x 186 mm
Podložka U (vnější průměr x síla)	44 x 4 mm
Rozměr klíče (SW)	19 mm
Balení	20 ks.
GTIN (EAN-Code)	4048962462852

Technický nákres

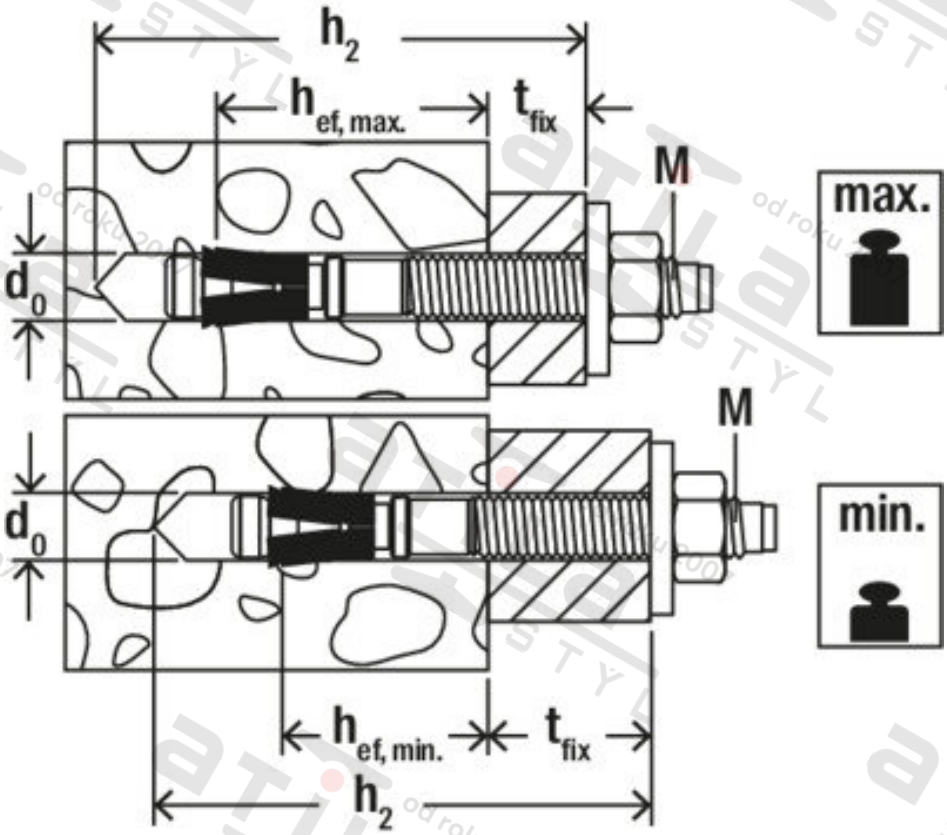

Zdroj obrázků: skupina podniků fischer