fischer FAZ II Plus 10/10 GS s velkoplošnou podložkou, pozinkovaná



Technický list · Kód: **F564646** · EAN: 4048962462715
Řada: Svorníková kotva FAZ II Plus GS s velkoplošnou podložkou

Technické údaje

Osvědčení ETA	ano
Seismický výkon	C1 / C2
Jmenovitý průměr vrtáku (d_0)	10 mm
Minimální hloubka vrtaného otvoru při průvlečné montáži (h_2)	85 mm
Max. užitná délka $h_{ef,stand}$/$h_{ef,min.}$ (t_{fix})	10 / 30 mm
Délka kotvy	95 mm
Závit (Ø x Délka)	M10 x 53 mm
Podložka U (vnější průměr x síla)	25 x 3 mm
Rozměr klíče (SW)	17 mm
Balení	50 ks.
GTIN (EAN-Code)	4048962462715

Technický nákres

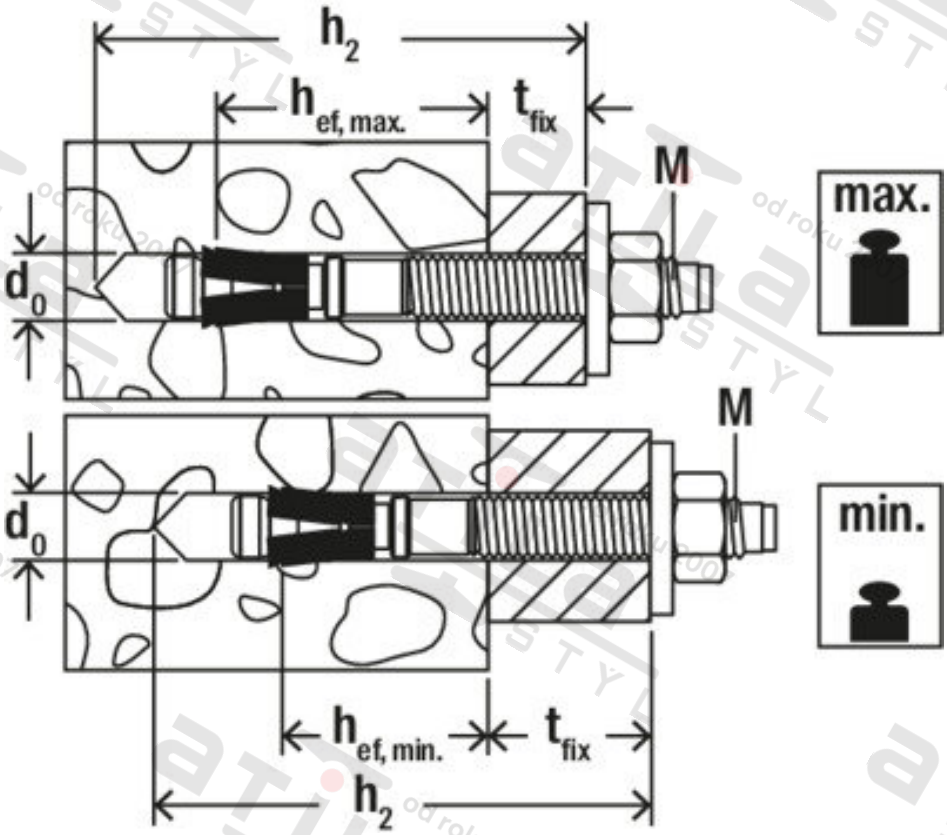

Zdroj obrázků: skupina podniků fischer