fischer svorníková kotva FAZ II Plus 24/60 R nerezová



Technický list · Kód: **F564634** · EAN: 4048962462593
Řada: Svorníková kotva FAZ II Plus

Technické údaje

Osvědčení ETA	ano
Certifikát ICC	ano
Seismický výkon	C1 / C2
Jmenovitý průměr vrtáku (d_0)	24 mm
Minimální hloubka vrtaného otvoru při průvlečné montáži (h_2)	219 mm
Max. užitná délka $h_{ef,stand}$/$h_{ef,min.}$ (t_{fix})	60 / - mm
Délka kotvy	235 mm
Závit (Ø x Délka)	M24 x 88 mm
Rozměr klíče (SW)	36 mm
Utahovací moment (T_{inst})	270 N·m
Obal	Krabička
Balení	4 ks.
GTIN (EAN-Code)	4048962462593

Technický nákres

Údaje a obrázky: skupina podniků fischer

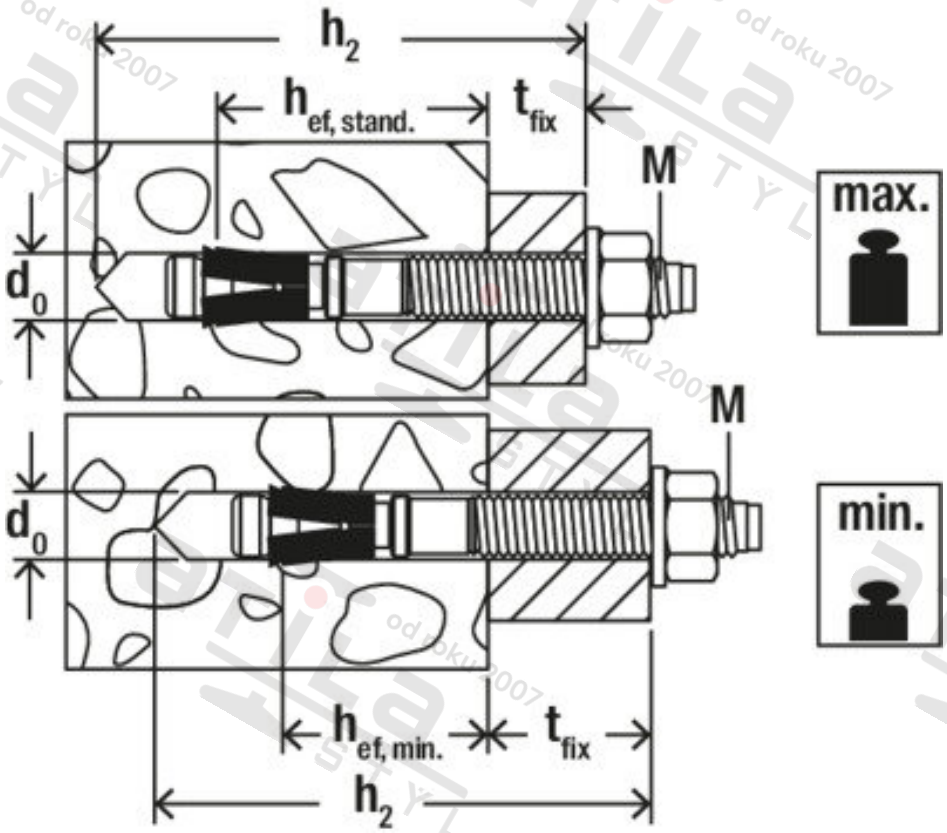

Zdroj obrázků: skupina podniků fischer