fischer svorníková kotva FAZ II Plus 12/10 R nerezová



Technický list · Kód: **F564619** · EAN: 4048962462449
Řada: Svorníková kotva FAZ II Plus

Technické údaje

Osvědčení ETA	ano
Certifikát ICC	ano
Seismický výkon	C1 / C2
Jmenovitý průměr vrtáku (d_0)	12 mm
Minimální hloubka vrtaného otvoru při průvlečné montáži (h_2)	100 mm
Max. užitná délka $h_{ef,stand}$/$h_{ef,min.}$ (t_{fix})	10 / 30 mm
Délka kotvy	110 mm
Závit (Ø x Délka)	M12 x 61 mm
Rozměr klíče (SW)	19 mm
Utahovací moment (T_{inst})	60 N·m
Balení	20 ks.
GTIN (EAN-Code)	4048962462449

Technický nákres

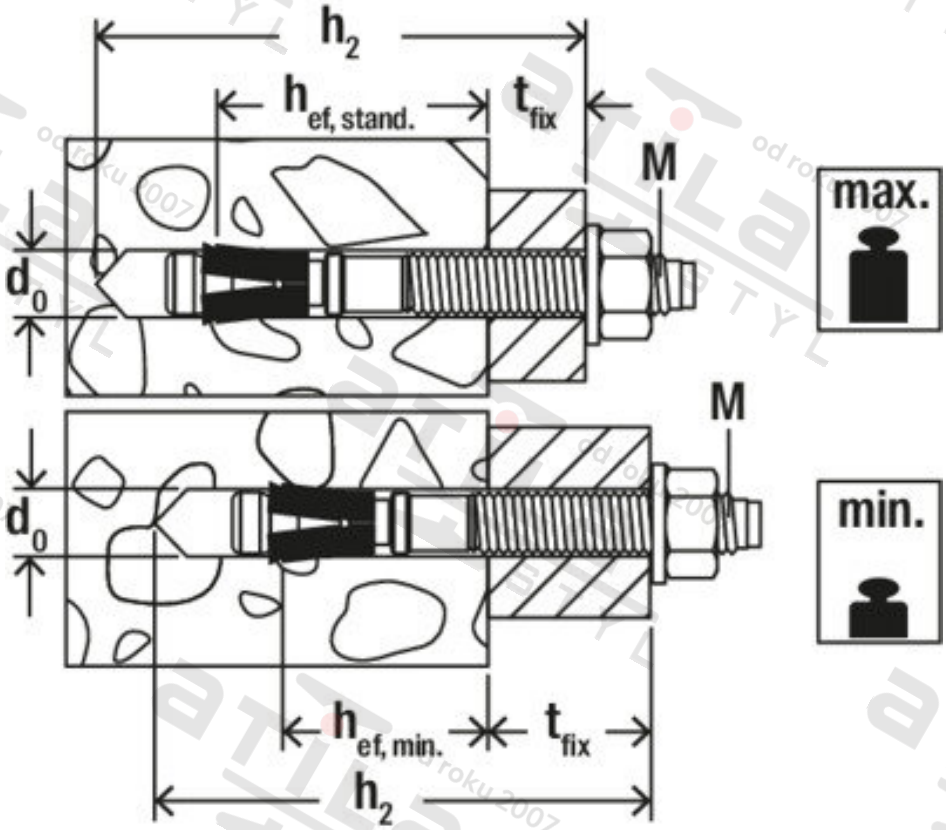

Zdroj obrázků: skupina podniků fischer