# fischer svorníková kotva FAZ II Plus 20/160 pozinkovaná



Technický list · Kód: **F564604** · EAN: 4048962462296
Řada: Svorníková kotva FAZ II Plus

## Technické údaje

| | |
|---|---|
| Osvědčení ETA | ano |
| Certifikát ICC | ano |
| Seismický výkon | C1 / C2 |
| Jmenovitý průměr vrtáku ($d_0$) | 20 mm |
| Minimální hloubka vrtaného otvoru při průvlečné montáži ($h_2$) | 290 mm |
| Max. užitná délka $h_{ef,stand}$/$h_{ef,min.}$ ($t_{fix}$) | 160 / - mm |
| Délka kotvy | 302 mm |
| Závit (Ø x Délka) | M20 x 100 mm |
| Rozměr klíče (SW) | 30 mm |
| Utahovací moment ($T_{inst}$) | 200 N·m |
| Obal | Krabička |
| Balení | 5 ks. |
| GTIN (EAN-Code) | 4048962462296 |

## Technický nákres



Údaje a obrázky: skupina podniků fischer

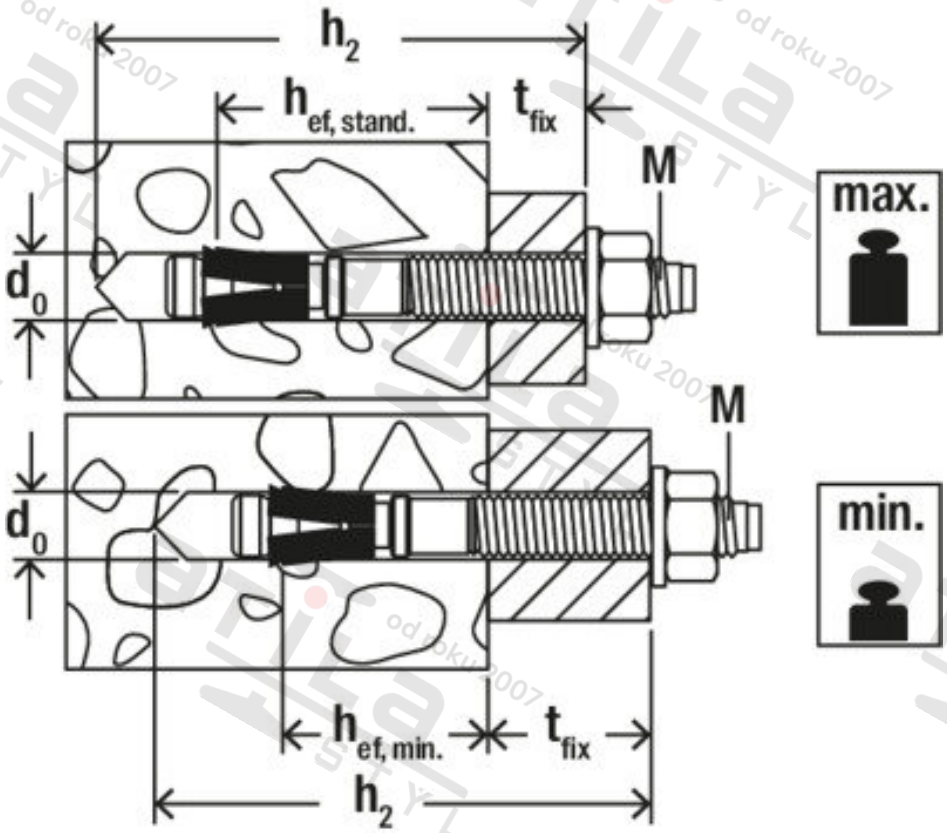


Zdroj obrázků: skupina podniků fischer