fischer svorníková kotva FAZ II Plus 20/30 pozinkovaná



Technický list · Kód: **F564602** · EAN: 4048962462272
Řada: Svorníková kotva FAZ II Plus

Technické údaje

Osvědčení ETA	ano
Certifikát ICC	ano
Seismický výkon	C1 / C2
Jmenovitý průměr vrtáku (d_0)	20 mm
Minimální hloubka vrtaného otvoru při průvlečné montáži (h_2)	160 mm
Max. užitná délka $h_{ef,stand}$/$h_{ef,min.}$ (t_{fix})	30 / - mm
Délka kotvy	172 mm
Závit (Ø x Délka)	M20 x 54 mm
Rozměr klíče (SW)	30 mm
Utahovací moment (T_{inst})	200 N·m
Obal	Krabička
Balení	5 ks.
GTIN (EAN-Code)	4048962462272

Technický nákres

Údaje a obrázky: skupina podniků fischer

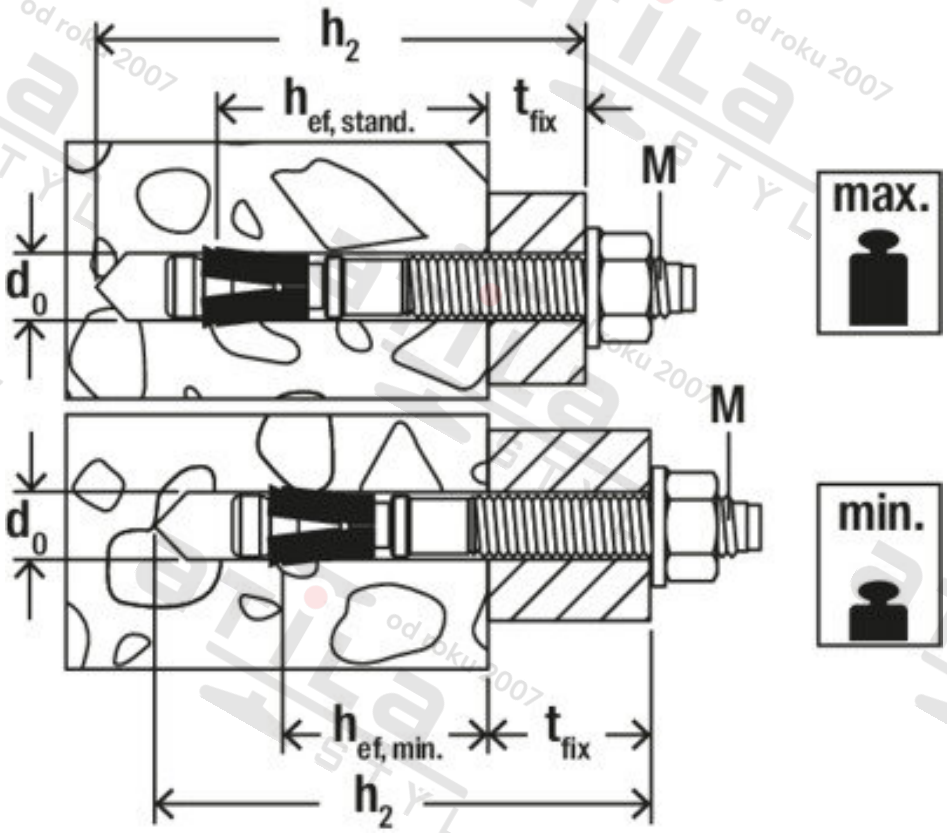

Zdroj obrázků: skupina podniků fischer