fischer svorníková kotva FAZ II Plus 16/25 pozinkovaná



Technický list · Kód: **F564595** · EAN: 4048962462203
Řada: Svorníková kotva FAZ II Plus

Technické údaje

Osvědčení ETA	ano
Certifikát ICC	ano
Seismický výkon	C1 / C2
Jmenovitý průměr vrtáku (d_0)	16 mm
Minimální hloubka vrtaného otvoru při průvlečné montáži (h_2)	133 mm
Max. užitná délka $h_{ef,stand}$/$h_{ef,min.}$ (t_{fix})	25 / 45 mm
Délka kotvy	148 mm
Závit (Ø x Délka)	M16 x 84 mm
Rozměr klíče (SW)	24 mm
Utahovací moment (T_{inst})	110 N·m
Balení	10 ks.
GTIN (EAN-Code)	4048962462203

Technický nákres

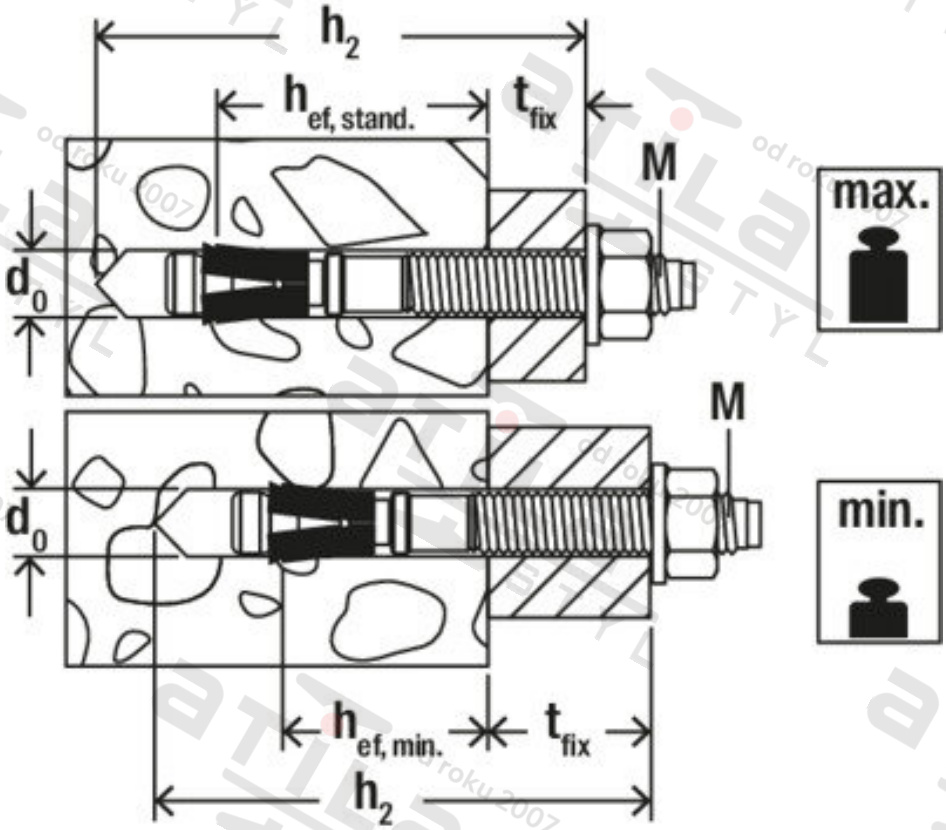

Zdroj obrázků: skupina podniků fischer